CATALOGO RACCORDI STANDARD

NIPPLO CILINDRICO

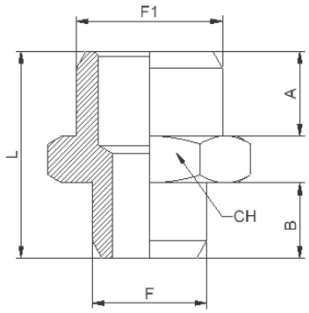

COD.	F	F1	A	B	L	CH
NICI M5M5	M5	M5	4	4	11,5	8
NICI M518	M5	1/8"	6,5	5	15,5	14
NICI 1818	1/8"	1/8"	6	6	16,5	14
NICI 1814	1/8"	1/4"	8	6	19	17
NICI 1838	1/8"	3/8"	9	6	20	19
NICI 1414	1/4"	1/4"	8	8	21	17
NICI 1438	1/4"	3/8"	9	8	22	19
NICI 1412	1/4"	1/2"	10	8	23,5	24
NICI 3838	3/8"	3/8"	9	9	23	19
NICI 3812	3/8"	1/2"	10	9	24,5	24
NICI 3834	3/8"	3/4"	11	10	26,5	30
NICI 1212	1/2"	1/2"	10	10	25,5	24
NICI 1234	1/2"	3/4"	11	11	27,5	30
NICI 0112	1/2"	1"	13	11	30	366
NICI 3434	3/4"	3/4"	11	11	27,5	30
NICI 3401	3/4"	1"	13	11	30	36
NICI 0101	1"	1"	13	13	32	36

NIPPLO CONICO

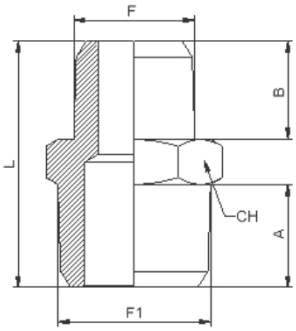

COD.	F	F1	A	B	L	CH
NIC 1818	1/8"	1/8"	8	8	20	12
NIC 1814	1/8"	1/4"	11	8	24	14
NIC 1838	1/8"	3/8"	11,5	8	24,5	17
NIC 1414	1/4"	1/4"	11	11	27	14
NIC 1438	1/4"	3/8"	11,5	11	27,5	17
NIC 1412	1/4"	1/2"	14	11	30,5	22
NIC 3838	3/8"	3/8"	11,5	11,5	28	17
NIC 3812	3/8"	1/2"	14	11,5	31	22
NIC 1212	1/2"	1/2"	14	14	33,5	22
NIC 1234	1/2"	3/4"	16,5	14	37,5	27
NIC 3434	3/4"	3/4"	16,5	16,5	40	27
NIC 3401	3/4"	1"	15,5	13	35,5	34
NIC 0101	1"	1"	19	19	45,5	34

MANICOTTO

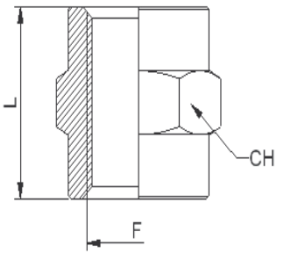

COD.	F	L	CH
MAN M5	M5	11	8
MAN 18	1/8"	15	14
MAN 14	1/4"	22	17
MAN 38	3/8"	24	22
MAN 12	1/2"	30	26
MAN 34	3/4"	32	32
MAN 01	1"	31	38

RIDUZIONE CONICA M.F.

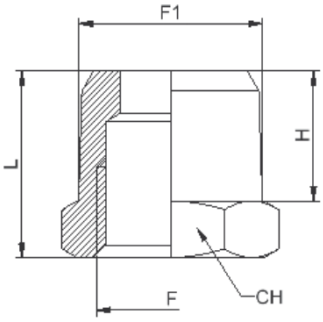

COD.	F1	F	H	L	CH
RCO 1418	1/4"	1/8"	11	16	14
RCO 3818	3/8"	1/8"	11,5	16,5	17
RCO 3814	3/8"	1/4"	11,5	16,5	17
RCO 1218	1/2"	1/8"	14	19,5	22
RCO 1214	1/2"	1/4"	14	19,5	22
RCO 1238	1/2"	3/8"	14	19,5	22
RCO 3438	3/4"	3/8"	14	20	27
RCO 3412	3/4"	1/2"	16,5	23,5	27
RCO 0138	1"	3/8"	15,5	21,5	34
RCO 0112	1"	1/2"	15,5	21,5	34
RCO 0134	1"	3/4"	15,5	21,5	34

RIDUZIONE CILINDRICA M.F.

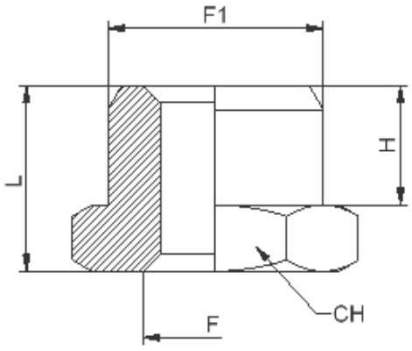

COD.	F1	F	H	L	CH
RIC 18M5	1/8"	M5	6	10,5	14
RIC 1418	1/4"	1/8"	8	13	17
RIC 3818	3/8"	1/8"	9	14	19
RIC 3814	3/8"	1/4"	9	14	19
RIC 1218	1/2"	1/8"	10	15	24
RIC 1214	1/2"	1/4"	10	15,5	24
RIC 1238	1/2"	3/8"	10	15,5	24
RIC 3414	3/4"	1/4"	11	16,5	30
RIC 3438	3/4"	3/8"	11	16,5	30
RIC 3412	3/4"	1/2"	12	18	27
RIC 0138	1"	3/8"	13,5	19,5	36
RIC 0112	1"	1/2"	13	19	36
RIC 0134	1"	3/4"	13	19	36

MAGGIORAZIONE CONICA M.F.

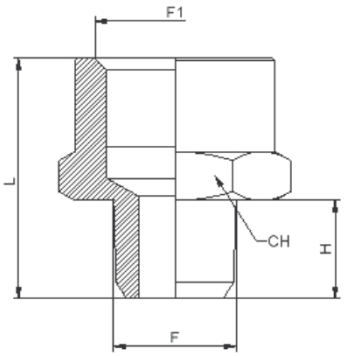

COD.	F	F1	H	L	CH
MCO 1818	1/8"	1/8"	8	20	14
MCO 1814	1/8"	1/4"	8	22,5	17
MCO 1838	1/8"	3/8"	8	25	22
MCO 1414	1/4"	1/4"	11	25	17
MCO 1438	1/4"	3/8"	11	27	22
MCO 1412	1/4"	1/2"	11	31,5	26
MCO 3838	3/8"	3/8"	11,5	27,5	22
MCO 3812	3/8"	1/2"	11,5	32	26
MCO 3834	3/8"	3/4"	11,5	32,5	32
MCO 1212	1/2"	1/2"	14	34,5	26
MCO 1234	1/2"	3/4"	14	35	32
MCO 1201	1/2"	1"	13	31	38
MCO 3434	3/4"	3/4"	16,5	37	32
MCO 3401	3/4"	1"	13	31	38
MCO 0101	1"	1"	15,5	33,5	38

MAGGIORAZIONE CILINDRICA M.F.

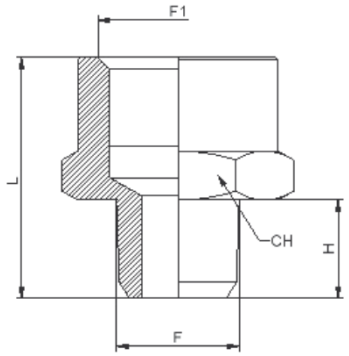

COD.	F	F1	H	L	CH
MCI M518	M5	1/8"	4	15,5	14
MCI 1818	1/8"	1/8"	6	16,5	14
MCI 1814	1/8"	1/4"	6	20,5	17
MCI 1838	1/8"	3/8"	6	23	22
MCI 1414	1/4"	1/4"	8	22	17
MCI 1438	1/4"	1/2"	8	24	22
MCI 1412	1/4"	1/2"	8	28,5	26
MCI 3838	3/8"	3/8"	9	25	22
MCI 3812	3/8"	1/2"	9	29,5	26
MCI 3834	3/8"	3/4"	9	30	32
MCI 1212	1/2"	1/2"	10	30	26
MCI 1234	1/2"	3/4"	10	31	32
MCI 1201	1/2"	1"	8	25	38
MCI 3434	3/4"	3/4"	12	33	32
MCI 3401	3/4"	1"	8	25	38
MCI 0101	1"	1"	13	32	38

MANICOTTO RIDOTTO

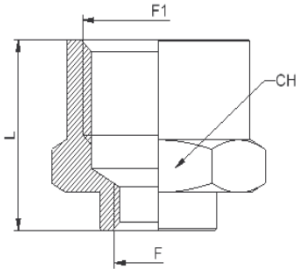

COD.	F	F1	L	CH
MAR M518	M5	1/8"	13,5	14
MAR 1814	1/8"	1/4"	19,5	17
MAR 1838	1/8"	3/8"	20	22
MAR 1812	1/8"	1/2"	24	24
MAR 1438	1/4"	3/8"	23	22
MAR 1412	1/4"	1/2"	24	27
MAR 38 12	3/8"	1/2"	27,5	26
MAR 38 34	3/8"	3/4"	25	32
MAR 1234	1/2"	3/4"	25	32
MAR 1201	1/2"	1"	25	38
MAR 34 01	3/4"	1"	25	38

RIDUZIONE A SCOMPARSA CILINDR.	COD.	F1	F	L	CH
	RAS 18M5	M5	1/8"	8	3
	RAS 1418	1/8"	1/4"	9	6
	RAS 3818	1/8"	3/8"	9	6
	RAS 3814	1/4"	3/8"	9	8
	RAS 1214	1/4"	1/2"	10,5	10
	RAS 1238	3/8"	1/2"	10,5	10
	RAS 3412	1/2"	3/4"	13	12
	RAS 0134	3/4"	1"	15	17

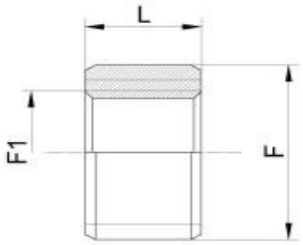

TAPPO CON O-RING	COD.	F	H	L	A	CH
	TMO M5	M5	4	5,5	8	2,5
	TMO 18	1/8"	6	8	14	4
	TMO 14	1/4"	8	10	17	6
	TMO 38	3/8"	9	12	20	8
	TMO 12	1/2"	11	14	24	10

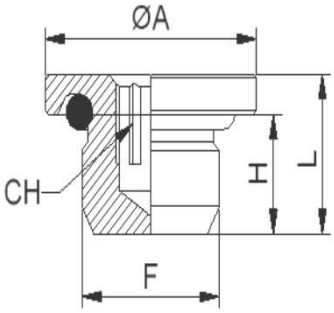

TAPPO ESAGONALE CILINDRICO

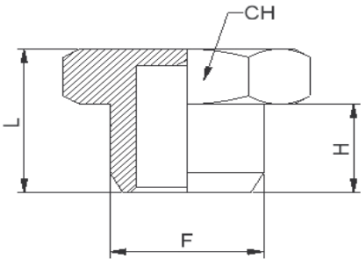

COD.	F	H	L	CH
TECI M5	M5	4	7	8
TECI 18	1/8"	6	10,5	14
TECI 14	1/4"	8	13	17
TECI 38	3/8"	9	14	19
TECI 12	1/2"	10	15,5	24
TECI 34	3/4"	11	16,5	30
TECI 01	1"	12,5	18,5	36

TAPPO ESAGONALE CONICO

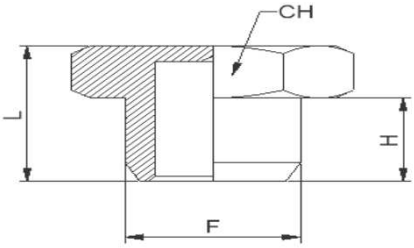

COD.	F	H	L	CH
TECO 18	1/8"	7,5	11,5	10
TECO 14	1/4"	11	15,5	14
TECO 38	3/8"	11	16	17
TECO 12	1/2"	12	17,5	22
TECO 34	3/4"	13,5	19,5	27
TECO 01	1"	15,5	22	34

TAPPO FEMMINA CILINDRICO

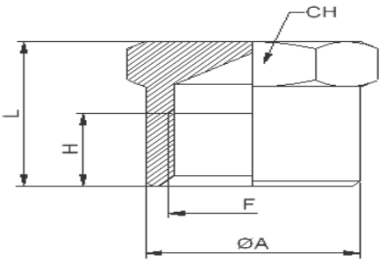

COD.	F	H	L	CH
TFE M5	M5	5,5	7	8
TFE 18	1/8"	9	11	14
TFE 14	1/4"	8	16	17
TFE 38	3/8"	11	13,5	21
TFE 12	1/2"	11	13,5	24
TFE 34	3/4"	12,5	15	30
TFE 01	1"	12,5	15	38

TAPPO A SCOMPARSA CILINDRICO

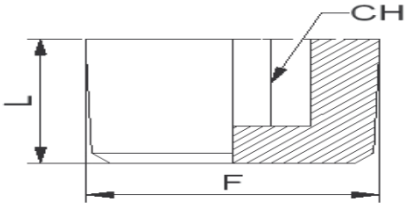

COD.	F	L	CH
TSCI 18	1/8"	7	5
TSCI 14	1/4"	10	6
TSCI 38	3/8"	10	8
TSC 12	1/2"	11	10

TAPPO A SCOMPARSA CONICO

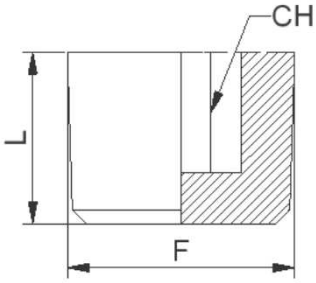

COD.	F	L	CH
TSCO 18	1/8"	8	5
TSCO 14	1/4"	10	6
TSCO 38	3/8"	10,5	8
TSCO 12	1/2"	13	10

GOMITO FEMMINA CILINDRICO

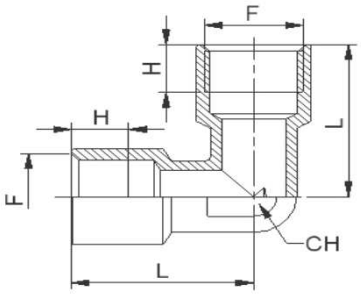

COD.	F	H	L	CH
GFF M5	M5	4	11	8
GFF 18	1/8"	7	20	10
GFF 14	1/4"	8	25,5	13
GFF 38	3/8"	10	29	17
GFF 12	1/2"	11	35	20
GFF 34	3/4"	16,5	36,5	25
GFF 01	1"	19	45	30

GOMITO MASCHIO CONICO	COD.	F	F1	H	H1	L	L1	CH
FEMMINA CILINDRICO	GMF M5	M5	M5	4	4	11,5	13,5	8
	GMF 18	1/8"	1/8"	8	7	19	20	10
	GMF 14	1/4"	1/4"	12,5	8	24	25,5	13
	GMF 38	3/8"	3/8"	13,6	10	26,5	29	17
	GMF 12	1/2"	1/2"	15,5	11	31,5	35	20
	GMF 34	3/4"	3/4"	16	16,5	33	36,5	25
	GMF 01	1"	1"	17	19	39	45	30

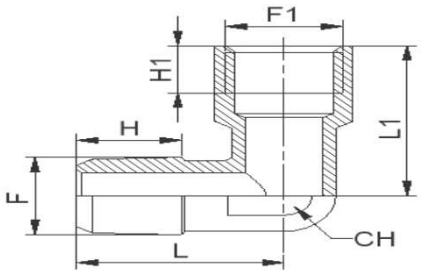

GOMITO MASCHIO CONICO	COD.	F	F1	H	H1	L	L1	CH
	GMM M5	M5	M5	4	4	11,5	11,5	8
	GMM 18	1/8"	1/8"	8	8	19	19	10
	GMM 14	1/4"	1/4"	12,5	12,5	24	24	13
	GMM 38	3/8"	3/8"	13,6	13,6	26,5	26,5	17
	GMM 12	1/2"	1/2"	15,5	15,5	31,5	31,5	20
	GMM 34	3/4"	3/4"	16	16	33	33	25
	GMM 01	1"	1"	17	17	39	39	30

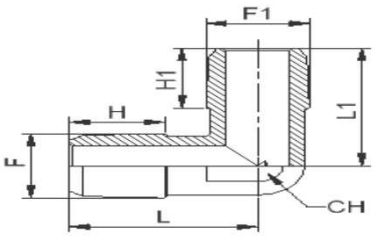

"TEE" FEMMINA CILINDRICO	COD.	F	H	L	L1	CH
	TFFF M5	M5	5	22	11	9
	TFFF 18	1/8"	7	40	20	10
	TFFF 14	1/4"	8	51	25,5	13
	TFFF 38	3/8"	10	58	29	17
	TFFF 12	1/2"	11	70	35	20
	TFFF 34	3/4"	16,5	73	36,5	25
	TFFF 01	1"	19	90	45	30

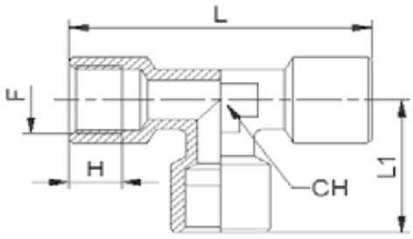

"TEE"CENTRALE CONICO

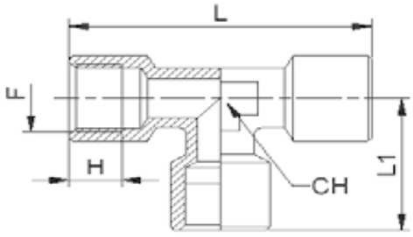

COD.	F	F1	H	H1	L	L1	CH
TFMF M5	M5	M5	5	4	22	11,5	9
TFMF 18	1/8"	1/8"	7	8	40	19	10
TFMF 14	1/4"	1/4"	8	11	51	24	13
TFMF 38	3/8"	3/8"	10	13,6	58	26,5	17
TFMF 12	1/2"	1/2"	11	15,5	70	31,5	20
TFMF 34	3/4"	3/4"	16,5	16	73	33	25
TFMF 01	1"	1"	19	17,5	90	39	30

"TEE" LATERALE CONICO

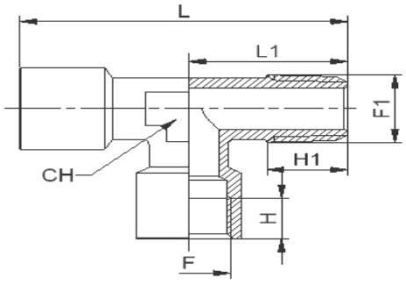

COD.	F	F1	H	H1	L	L1	CH
TMFF M5	M5	M5	5	4	22	11,5	9
TMFF 18	1/8"	1/8"	7	8	39	19	10
TMFF 14	1/4"	1/4"	8	11	49,5	24	13
TMFF 38	3/8"	3/8"	10	13,6	55,5	26,5	17
TMFF 12	1/2"	1/2"	11	15,5	66,5	31,5	20
TMFF 34	3/4"	3/4"	16,5	16	69,5	33	25
TMFF 01	1"	1"	19	17,5	84	39	30

"TEE" MASCHIO CONICO

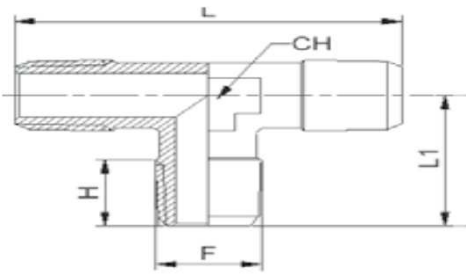

COD.	F	H	L	L1	CH
TMMM M5	M5	5	27,5	13,5	8
TMMM 18	1/8"	8	38	19	10
TMMM 14	1/4"	12,5	48	24	13
TMMM 38	3/8"	13,6	53	26,5	17
TMMM 12	1/2"	15,5	63	31,5	20
TMMM 34	3/4"	16,2	66,4	33	25
TMMM 01	1"	17,5	78	39	30

"TEE" FEMMINA CENTRALE CONICO

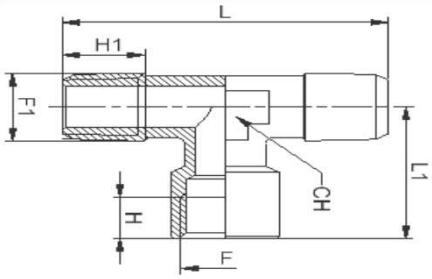

COD.	F	F1	H	H1	L	L1	CH
TMFM M5	M5	M5	5,5	5	27,5	13	8
TMFM 18	1/8"	1/8"	7	8	38	20	10
TMFM 14	1/4"	1/4"	8	12,5	48	25,5	13
TMFM 38	3/8"	3/8"	10	13,6	53	29	17
TMFM 12	1/2"	1/2"	11	15,5	63	35	20
TMFM 34	3/4"	3/4"	16,5	16	69,5	36,5	25
TMFM 01	1"	1"	19	17,5	84	45	30

"TEE" FEMMINA LATERALE CONICO

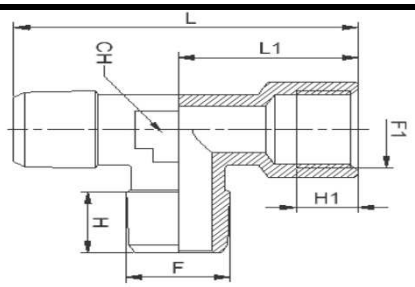

COD.	F	F1	H	H1	L	L1	CH
TFMM M5	M5	M5	5	5,5	26	12	8
TFMM 18	1/8"	1/8"	8	7	39	20	10
TFMM 14	1/4"	1/4"	12,5	8	49,5	25,5	13
TFMM 38	3/8"	3/8"	13,6	10	55,5	29	17
TFMM 12	1/2"	1/2"	15,5	11	66,5	35	20
TFMM 34	3/4"	3/4"	16	16,5	69,5	36,5	25
TFMM 01	1"	1"	17,5	19	84	45	30

CROCE FEMMINA CILINDRICA

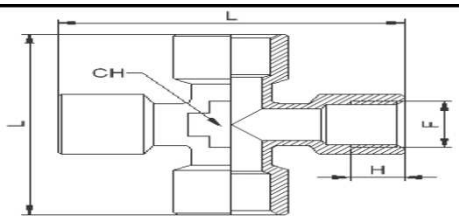

COD.	F	H	L	CH
CFFFF 18	1/8"	7	46	13
CFFFF 14	1/4"	8	51	13
CFFFF 38	3/8"	10	58	17
CFFFF 12	1/2"	14	67	20

CROCE 3 FEMM. 1 MASCH. CONICO

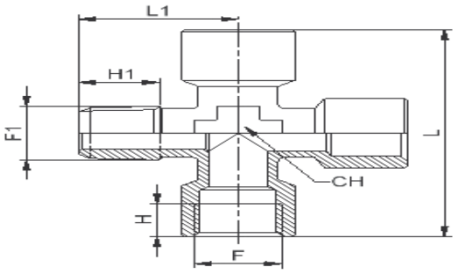

COD.	F	F1	H	H1	L	L1	CH
CFFFF 18	1/8"	1/8"	7	8	46	23	13
CFFFF 14	1/4"	1/4"	8	12,5	51	24	13
CFFFF 38	3/8"	3/8"	10	13,6	58	26,5	17
CFFFF 12	1/2"	1/2"	14	14	67	31	20

"Y" MASCHIO CONICO

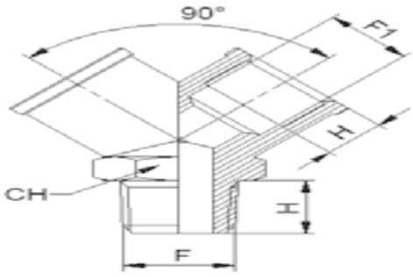

COD.	F	F1	H	CH
YMFF 18	1/8"	1/8"	8	13
YMFF 14	1/4"	1/4"	11	17
YMFF 38	3/8"	3/8"	11,5	20
YMFF 12	1/2"	1/2"	14	25

"Y" FEMMINA CILINDRICO

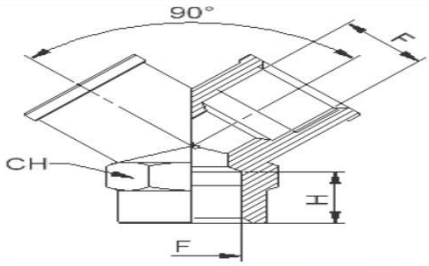

COD.	F	H	CH
CFFFF 18	1/8"	8	13
CFFFF 14	1/4"	11	17
CFFFF 38	3/8"	11,5	20
CFFFF 12	1/2"	14	25

PASSAPARETE FEMMINA CILINDRICO

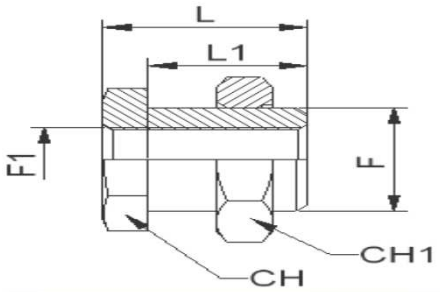

COD.	F	F1	L	L1	CH	CH1
PASFF M5	M5	M10X1	14	10,5	14	14
PASFF 18	1/8"	M16N1,5	18	14	19	22
PASFF 14	1/4"	M20X1,5	25	21	24	27
PASFF 38	3/8"	M26X1,5	26	21	30	32
PASFF 12	1/2"	M28X1,5	33	27	32	36

PROLUNGA M/F CILINDRICO

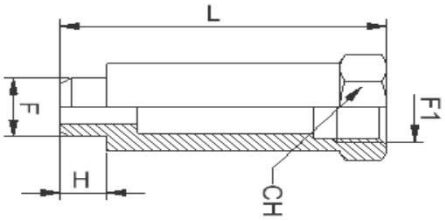

COD.	F	F1	H	L	CH
PMF 1822	1/8"	1/8"	6	22	14
PMF 1832	1/8"	1/8"	6	32	14
PMF 1842	1/8"	1/8"	6	42	14
PMF 1851	1/8"	1/8"	6	51	14
PMF 1428	1/4"	1/4"	8	28	17
PMF 1435	1/4"	1/4"	8	35	17
PMF 1451	1/4"	1/4"	8	51	17
PMF 3841	3/8"	3/8"	9	41	22
PMF 1236	1/2"	1/2"	8	35	26
PMF 3450	3/4"	3/4"	10	50	30
PMF 0150	1"	1"	14	50	38

PORTAGOMMA MASCHIO CON OR

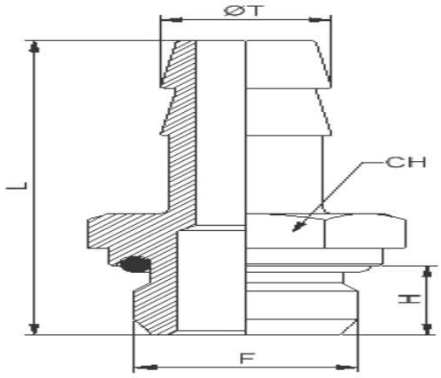

COD.	D. T	F	H	L	CH
PGOM 4M5	4	M5	4	22,5	8
PGOM 618	6	1/8"	6	29,5	12
PGOM 614	6	1/4"	8	32	14
PGOM 718	7	1/8"	6	31,5	13
PGOM 714	7	1/4"	8	34	16
PGOM 818	8	1/8"	6	29,5	12
PGOM 814	8	1/4"	8	32	14
PGOM 918	9	1/8"	6	29,5	12
PGOM 914	9	1/4"	8	32	14
PGOM 938	9	3/8"	9	35	17
PGOM 1018	10	1/8"	6	31,5	13
PGOM 1014	10	1/4"	8	34	16
PGOM 1214	12	1/4"	8	34	16
PGOM 1238	12	3/8"	9	34	19
PGOM 1212	12	1/2"	10	35,5	22
PGOM 1738	17	3/8"	9	38	19
PGOM 1712	17	1/2"	10	39,5	22

PORTAGOMMA MASCHIO CONICO

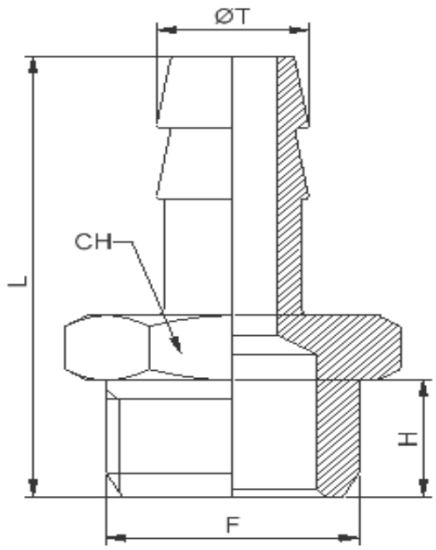

COD.	D. T	F	H	L	CH
PGOMC 618	6	1/8"	8	31,5	12
PGOMC 614	6	1/4"	11	35	14
PGOMC 718	7	1/8"	8	31,5	12
PGOMC 714	7	1/4"	11	32	14
PGOMC 818	8	1/8"	8	31,5	12
PGOMC 814	8	1/4"	11	35	14
PGOMC 918	9	1/8"	8	31,5	12
PGOMC 914	9	1/4"	11	35	14
PGOMC 938	9	3/8"	11,5	35,5	17
PGOMC 912	9	1/2"	14	38,5	22
PGOMC 1018	10	1/8"	8	32,5	12
PGOMC 1014	10	1/4"	11	36	14
PGOMC 1038	10	3/8"	11,5	36,5	17
PGOMC 1012	10	1/2"	14	39,5	22
PGOMC 1214	12	1/4"	11	36	14
PGOMC 1238	12	3/8"	11,5	36,5	17
PGOMC 1212	12	1/2"	14	39,5	22
PGOMC 1438	14	3/8"	11,5	38,5	17
PGOMC 1412	14	1/2"	14	41,5	22
PGOMC 1638	16	3/8"	11,5	38,5	17
PGOMC 1612	16	1/2"	14	41,5	22
PGOMC 1634	16	3/4"	16,5	45	27
PGOMC 1738	17	3/8"	11,5	40,5	18
PGOMC 1712	17	1/2"	14	43,5	22
PGOMC 1838	18	3/8"	11,5	40,5	19
PGOMC 1812	18	1/2"	14	43,5	22
PGOMC 1834	18	3/4"	16,5	47	27
PGOMC 2038	20	3/8"	11,5	41	22
PGOMC 2012	20	1/2"	14	43,5	22
PGOMC 2034	20	3/4"	16,5	46,5	27
PGOMC 2534	25	3/4"	16,5	53	27
PGOMC 2501	25	1"	19	56	34

PORTAGOMMA FEMMINA

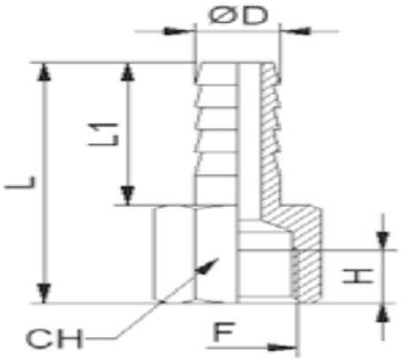

COD.	F	D.T	H	L	L1	CH
PGOMF 718	1/8"	7	7	32	19	17
PGOMF 714	1/4"	7	8	33	20	17
PGOMF 814	1/4"	8	11	33	20	17
PGOMF 914	1/4"	9	8	33	20	17