GENERATORE DI IMPULSO NORMALMENTE APERTO

Normally open impulse generator

Modalità di funzionamento

È un dispositivo atto a produrre un impulso di durata prefissata, impostata agendo sulla vite di regolazione **R**. L'impulso viene emesso quando il generatore viene attivato inviando e mantenendo un segnale di comando, proveniente da una valvola a 3 vie, al punto **1**. Il generatore non consente la ripetitività dell'impulso, ossia non è possibile, perdurando il segnale di comando, produrre nuovi impulsi dopo il primo (a questo scopo è necessario inviare un nuovo segnale). La durata dell'impulso prodotto dal generatore è pertanto indipendente dalla durata del segnale di comando; solo nel caso in cui venga meno il segnale di comando durante la generazione dell'impulso quest'ultimo ha una durata minore rispetto a quanto impostato.

Valve operation

*It is a device which produces an adjustable impulse of fixed duration by adjusting screw (**R**).*
*When a signal is applied from a three way valve and maintained at port **1** the impulse generator is activated and will generate an impulse period which was pre-set by screw **R**.*
If the signal is interrupted the duration of the impulse is terminated.
To repeat the cycle the pilot signal must be exhausted and applied again.

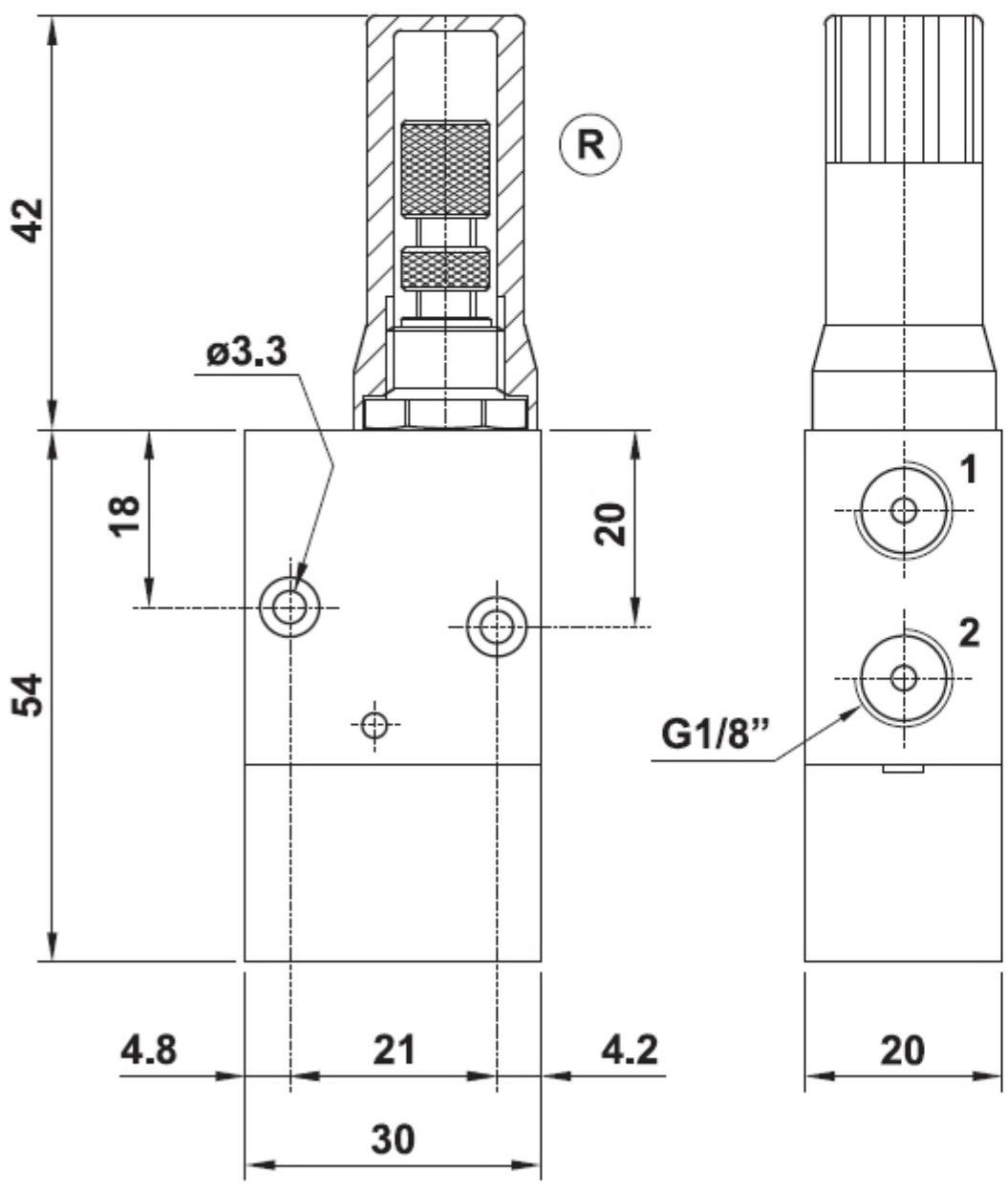

CODICE DI ORDINAZIONE
ORDER CODE

10.001.4

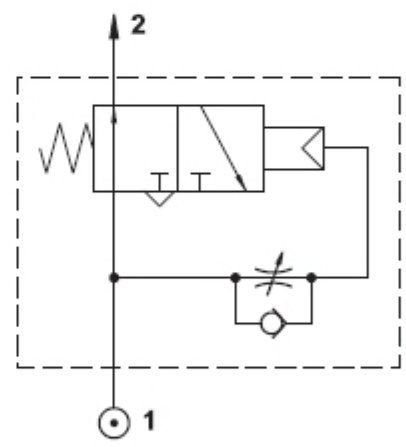

Attacchi *Ports*	G1/8"
Pressione di esercizio *Working pressure*	2 ... 10 bar 0.2 ... 1 MPa
Temperatura di esercizio *Temperature range*	max +60°C
Intervallo di regolazione *Time regulation range*	0 ... 10 s
Fluido *Fluid*	Aria filtrata 50μ con o senza lubrificazione *50μ filtered, lubricated or non lubricated air*

Materiali
Corpo: alluminio 11S
Molle: INOX
Guarnizioni: NBR
Parti interne: ottone OT58

Materials
Body: aluminium 11S
Springs: stainless steel
Seals: NBR
Internal parts: brass OT58

GENERATORE DI IMPULSO NORMALMENTE CHIUSO

Normally closed impulse generator

Modalità di funzionamento

È un dispositivo che, se alimentato al punto **1**, fornisce aria in uscita (punto **2**) quando è trascorso l'intervallo di tempo prefissato agendo sulla vite di regolazione **R**. Il flusso di aria in uscita può essere successivamente interrotto togliendo l'alimentazione al punto **1**.
Rispetto alla versione normalmente aperta (10.001.4), questo dispositivo permette di regolare la durata del tempo di sosta e non dell'impulso in uscita.

Valve operation

*This device, if air is supplied at port **1**, lets the air go out from port **2** when the adjustable dwell time (pre-set by screw **R**) has elapsed. The air flow can then be interrupted by removing the air supply from port **1**. The difference from the normally open version (10.001.4) is that the screw **R** adjusts the dwell time and not the duration of the air impulse.*

CODICE DI ORDINAZIONE
ORDER CODE

10.009.4

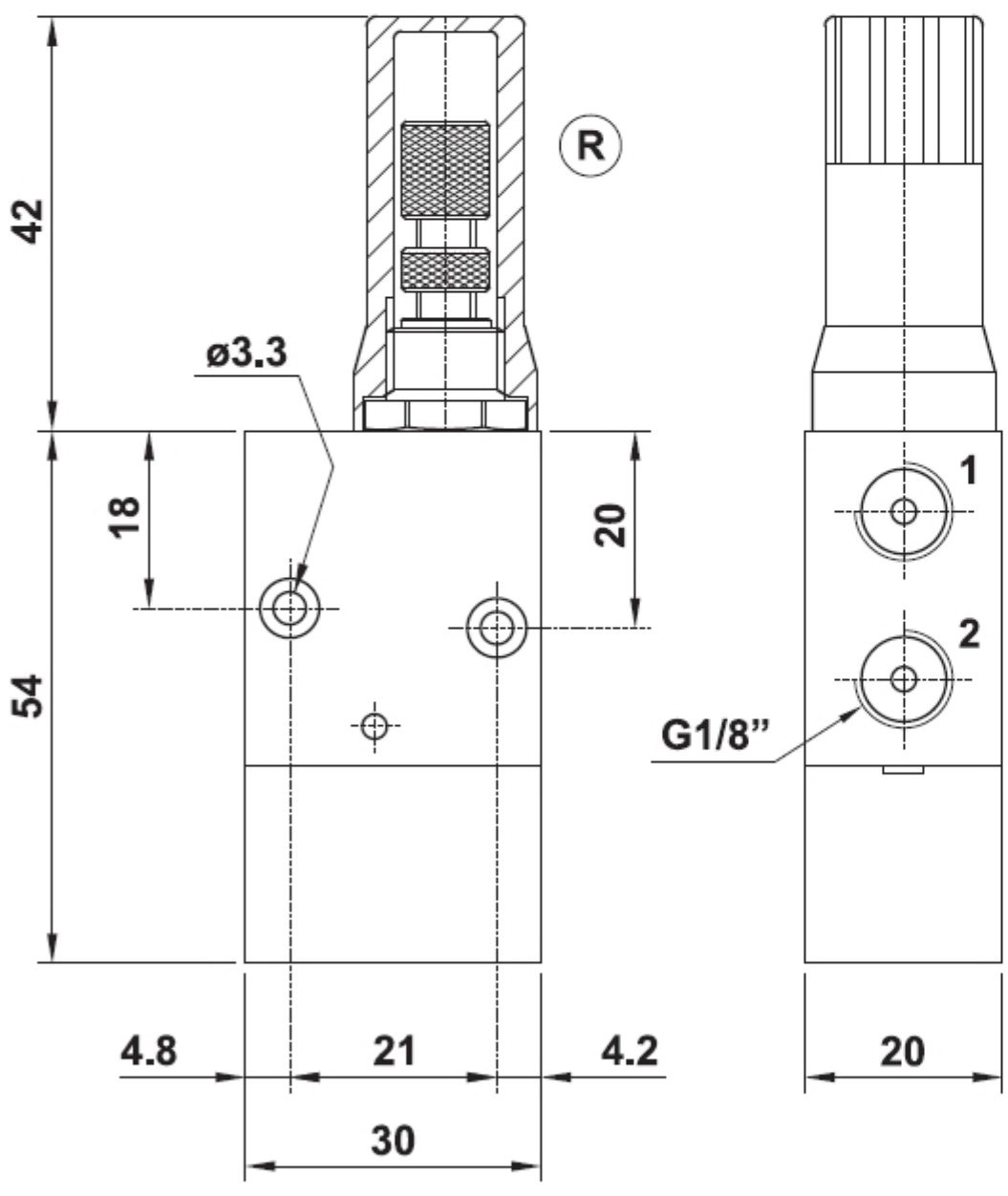

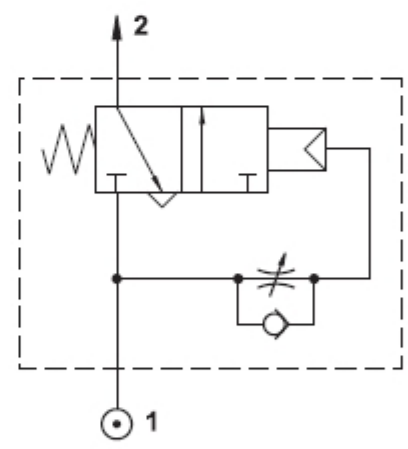

Attacchi *Ports*	G1/8"
Pressione di esercizio *Working pressure*	2 ... 10 bar 0.2 ... 1 MPa
Temperatura di esercizio *Temperature range*	max +60°C
Intervallo di regolazione *Time regulation range*	0 ... 10 s
Fluido *Fluid*	Aria filtrata 50μ con o senza lubrificazione *50μ filtered, lubricated or non lubricated air*

Materiali
Corpo: alluminio 11S
Molle: INOX
Guarnizioni: NBR
Parti interne: ottone OT58

Materials
Body: aluminium 11S
Springs: stainless steel
Seals: NBR
Internal parts: brass OT58