## Specifiche

| Voce\Tipo | CS1-B□ | CS1-B□X | CS1-B□N | CS1-B□P |
|---|---|---|---|---|
| Interruttore logica | STSP Normalmente aperto | | Transistor senza contatto, Modello normalmente aperto | |
| Tipo di sensore | Interruttore rosso con contatto | | NPN tipo | PNP tipo |
| Tensione di esercizio(V) | 5~240V AC/DC | | 5 ~ 30V DC | |
| Massima corrente interruttore(mA) | 100 | | 200 | |
| Valore prestabilito interruttore (W) | Massimo. 10 | | Massimo. 6 | |
| Consumo di corrente | NO | | 15mA Max. @24V | |
| Sbalzo di tensione | 2.5V Max.@100mA DC | | 0.5V Max.@200mA DC | |
| Cablaggio | φ 4.0, 2C、PVC grigio resistente all'olio, ignifugo | | φ 4.0, 3C、PVC nero resistente all' olio, ignifugo | |
| Indicatore | LED rosso | NO | LED rosso | |
| Perdita corrente | NO | | 0.01mA Massima. | |
| Sensibilità(Gauss) | 60~75 | | 60~75 | |
| Massima frequenza(Hz) | 200 | | 1000 | |
| Shock ($m/s^2$) | 300 | | 500 | |
| Vibrazione($m/s^2$) | 90 | | 90 | |
| Temperatura di lavoro ℃ ① | -10~70 | | -10~70 | |
| Classificazione allegata | IP67(NEMA6) | | IP67(NEMA6) | |
| Circuito protettivo | NO | | L' inversione della polarità elettrica protegge ed assorbe lo sbalzo di tensione | |

① Nota: Per sensori resistenti ad alte temperature (125 ~ 150 ℃), basse temperature (-40~ -25 ℃) ed antide flagranti, vi preghiamo di contattare l'azienda.

## Dimensioni

CS1-B□(N、P、X)

| Modello Voce | A | B | C | D |
|---|---|---|---|---|
| CS1-B1(N、P、X) | 16.2 | 27.6 | 11 | 15.5 |
| CS1-B2(N、P、X) | 18.2 | 29.7 | 14 | 15.7 |
| CS1-B3(N、P、X) | 21.9 | 31.7 | 16.6 | 15.5 |
| CS1-B4(N、P、X) | 25.8 | 34.7 | 18 | 15.5 |
| CS1-B5(N、P、X) | 31.7 | 37.5 | 19 | 13 |
| CS1-B6(N、P、X) | 39.4 | 44.5 | 26 | 13 |
| CS1-B7(N、P、X) | 46.4 | 44.5 | 26 | 13 |
| CS1-B8(N、P、X) | 25 | 38.6 | 15 | 15.5 |

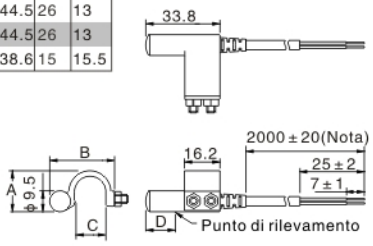


## Codice di ordinazione

**CS1 — B1 X — 020**

Codice sensore

Specifiche sensore

| |
|---|
| B1：B1 Tipo (Used for SI32(40)、SGC125) |
| B2：B2 Tipo (Used for SI50(63) |
| B3：B3 Tipo (Used for SI80) |
| B4：B4 Tipo (Used for SI100) |
| B5：B5 Tipo (Used for SI125、SGC250) |
| B6：B6 Tipo (Used for SI160) |
| B7：B7 Tipo (Used for SI200) |
| B8：B8 Tipo (Used for SGC160(200)) |

Modello sensore

| |
|---|
| Vuoto: Sensore magnetico reed 2 cavi |
| N: NPN a tre-linee senza contatto (segnale d'uscita negativo) / normalmente aperto |
| P: PNP a tre-linee senza contatto (segnale d'uscita positivo) / normalmente aperto |
| X: Sensore magnetico reed 2 cavi senza Led |

① Modalità di connessione

| |
|---|
| C08: connettore M8,cavo fino 150mm |
| C12: connettore M12,cavo fino 150mm |
| 020: la lunghezza del cavo è di 2m |
| 030: la lunghezza del cavo è di 3m |
| 050: la lunghezza del cavo è di 5m |
| 100: la lunghezza del cavo è di 10m |

① Nota: Il giunto rapido alla fine del cavo è di tipo lineare rotante a tre aghi con filettatura maschio. Il giunto femmina deve essere ordinato appositamente. Fare riferimento a pagina VI-44 per i dati specifici.

## Montaggio

Non sono necessari accessori aggiuntivi per l'istallazione dei sensori serie CS1-B □(N, P e X): questi possono essere fissati direttamente al cilindro in maniera pratica e veloce.

CS1-B1(X、N、P ) ~B8(X、N、P) ( Serie SI SGC )

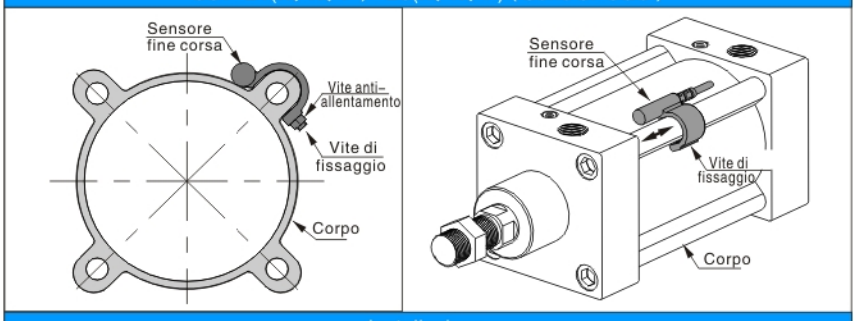


Installazione

Allentare la vite di fissaggio, appoggiare il sensore sulla superficie esterna del cilindro, e regolarlo nella posizione corretta. Stringere la vite e quindi bloccare la testa della vite anti-allentamento.

Giunto attaccato alla fine di bobina di interruttore di sensore

## Giunto maschi collegato all'interruttore

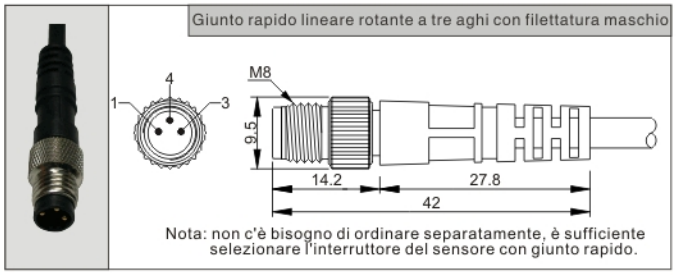


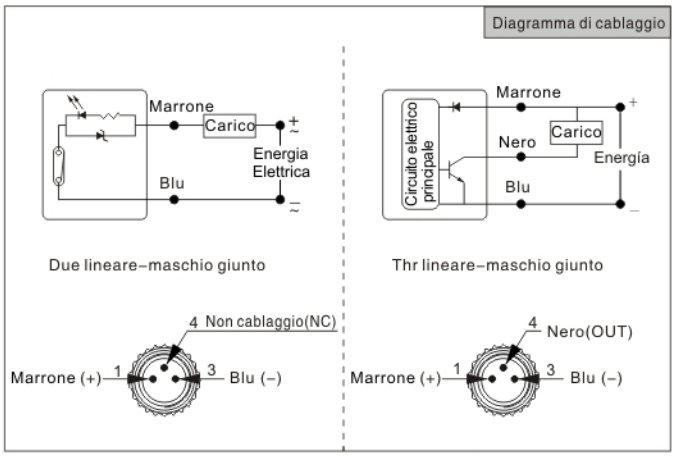


## Giunto femminile attaccato al giunto maschile

### Codice di ordinazione

**M83F — 4 B — 02 — PVC**

**Rapido tipo**

- M83F: M8 × 1,0 giunto femminile a tre- aghi (lineare)
- M83FL: M8 × 1,0 giunto femminile a tre- aghi (ad angolo retto)
- M123F: M12 × 1,0 giunto femminile a tre- aghi (lineare)
- M123FL: M12 × 1,0 giunto femminile a tre- aghi (ad angolo retto)

**Materiale di filo**

- PVC: Copertura esterna in PVC
- PUR: Copertura esterna in PUR

**Cablaggio OD**

- 2.9: Il diametro esterno è di 2,9 mm
- 3.3:Il diametro esterno è di 3.3mm
- 4.0: Il diametro esterno è di 4.0mm
- 4.5: Il diametro esterno è di 4.5mm
- 5.2:Il diametro esterno è di 5.2 mm

**Colore del filo**

- B: Nero (tre cavi)
- G: Marrone (due cavi)

**lunghezza di filo**
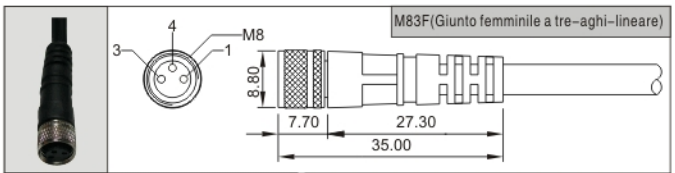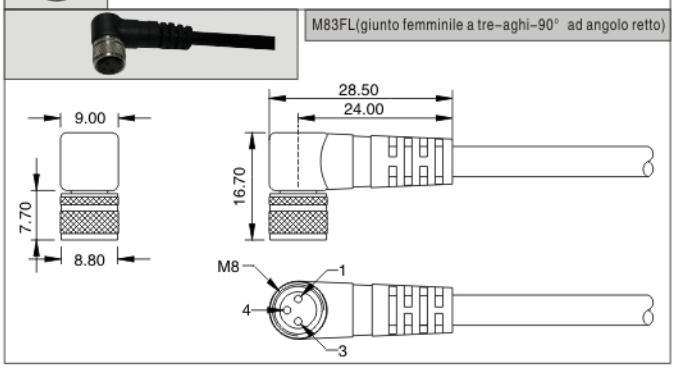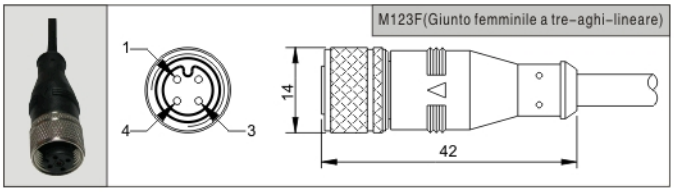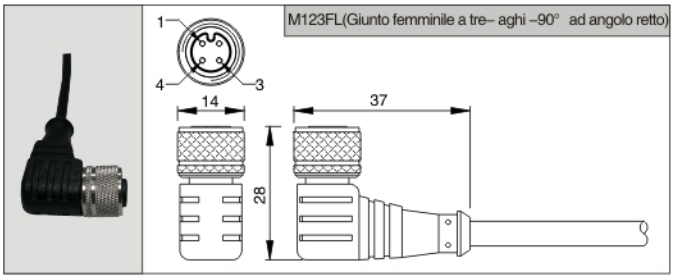
- 02: lunghezza di filo 2m
- 03: lunghezza di filo 3m
- 05: lunghezza di filo 5m
- 10: lunghezza di filo10m