VALVOLA A DUE PRESSIONI (N.C.)
Dual pressure valve (N.C.)

Modalità di funzionamento

È una valvola a due vie in grado di fornire in uscita due pressioni distinte.
Una delle due pressioni (**a**) è quella di rete, l'altra (**b**) può essere regolata da 0 a 3 bar agendo sulla vite di regolazione **R**.
Poiché questa valvola è a due vie, non consente in proprio lo scarico del cilindro o del circuito cui è connessa; a tale scopo deve essere collegata a una valvola di potenza a tre vie.
È possibile leggere con un manometro collegato al punto **M** la pressione impostata mediante la vite di regolazione **R**.

La valvola è fornita nella versione a comando elettrico o pneumatico ed è disponibile nella modalità "normalmente chiusa".

NORMALMENTE CHIUSA

In mancanza di segnale al punto **X** la valvola emette aria alla pressione **b**.

Valve operation

*This two way valve offers two pressure settings at the user port: system pressure or regulated pressure (0-3 bar) by adjusting screw **R**.*
A three way directional control valve must be fitted downstream of this valve if the circuit is required to exhaust.
*The regulated pressure can be read by connecting a manometer at point **M**.*

The valve is available either electrically or pneumatically operated, "normally closed".

NORMALLY CLOSED

*Without signal at point **X** the output is regulated pressure.*

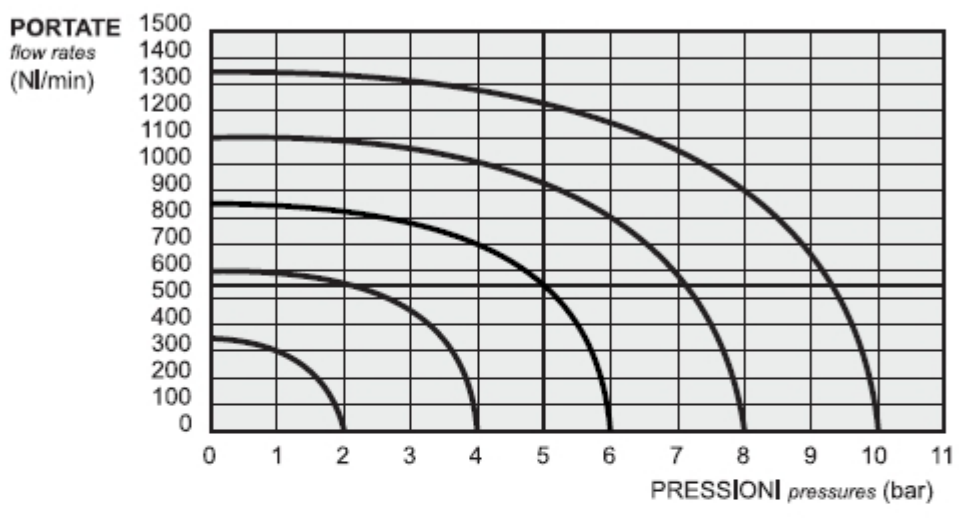

CODICI DI ORDINAZIONE
ORDER CODES

	NORM. CHIUSA *norm. closed*
ELETTRICO *solenoid*	**VDP-E18**
PNEUMATICO *pneumatic*	**VDP-P18**

Attacchi *Ports*	G1/8"
Pressione di esercizio *Working pressure*	2.5 ... 10 bar 0.25 ... 1 MPa
Pressione regolabile tramite la vite **R** *Adjustable pressure range (screw **R**)*	0 ... 3 bar 0 ... 0.3 MPa
Temperatura di esercizio *Temperature range*	max +60°C
Fluido *Fluid*	Aria filtrata 50μ con o senza lubrificazione *50μ filtered, lubricated or non lubricated air*

Materiali
Corpo: alluminio 11S
Molle: INOX
Guarnizioni: NBR
Spola: alluminio nichelato
Parti interne: ottone OT58

Materials
Body: aluminium 11S
Springs: stainless steel
Seals: NBR
Spool: nickel plated aluminium
Internal parts: brass OT58

VALVOLA A DUE PRESSIONI (N.C.)

Dual pressure valve (N.C.)

VDP-P18

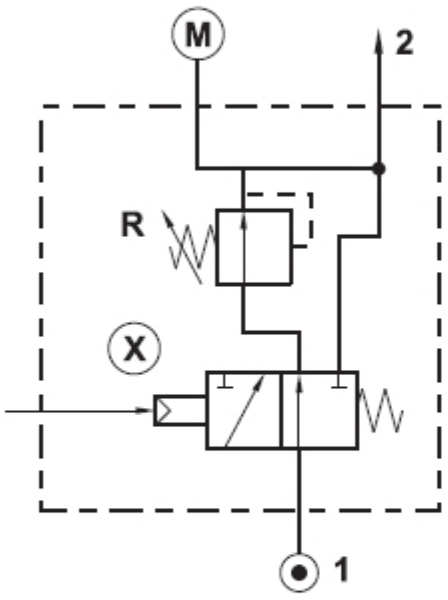

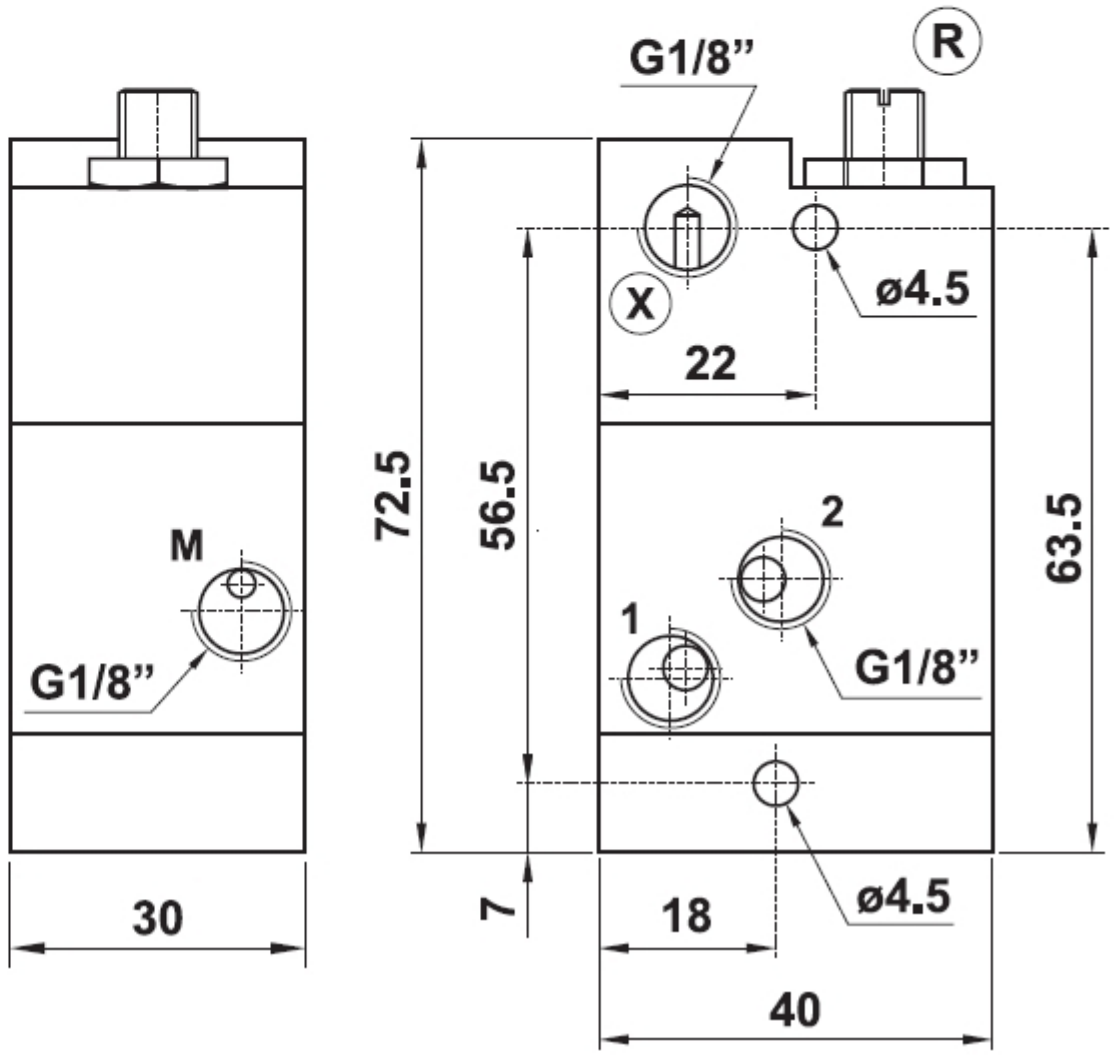

VDP-E18

Il prodotto è venduto senza bobina, da acquistarsi separatamente
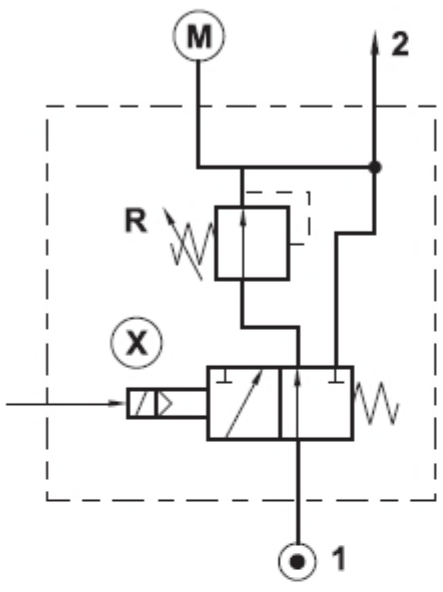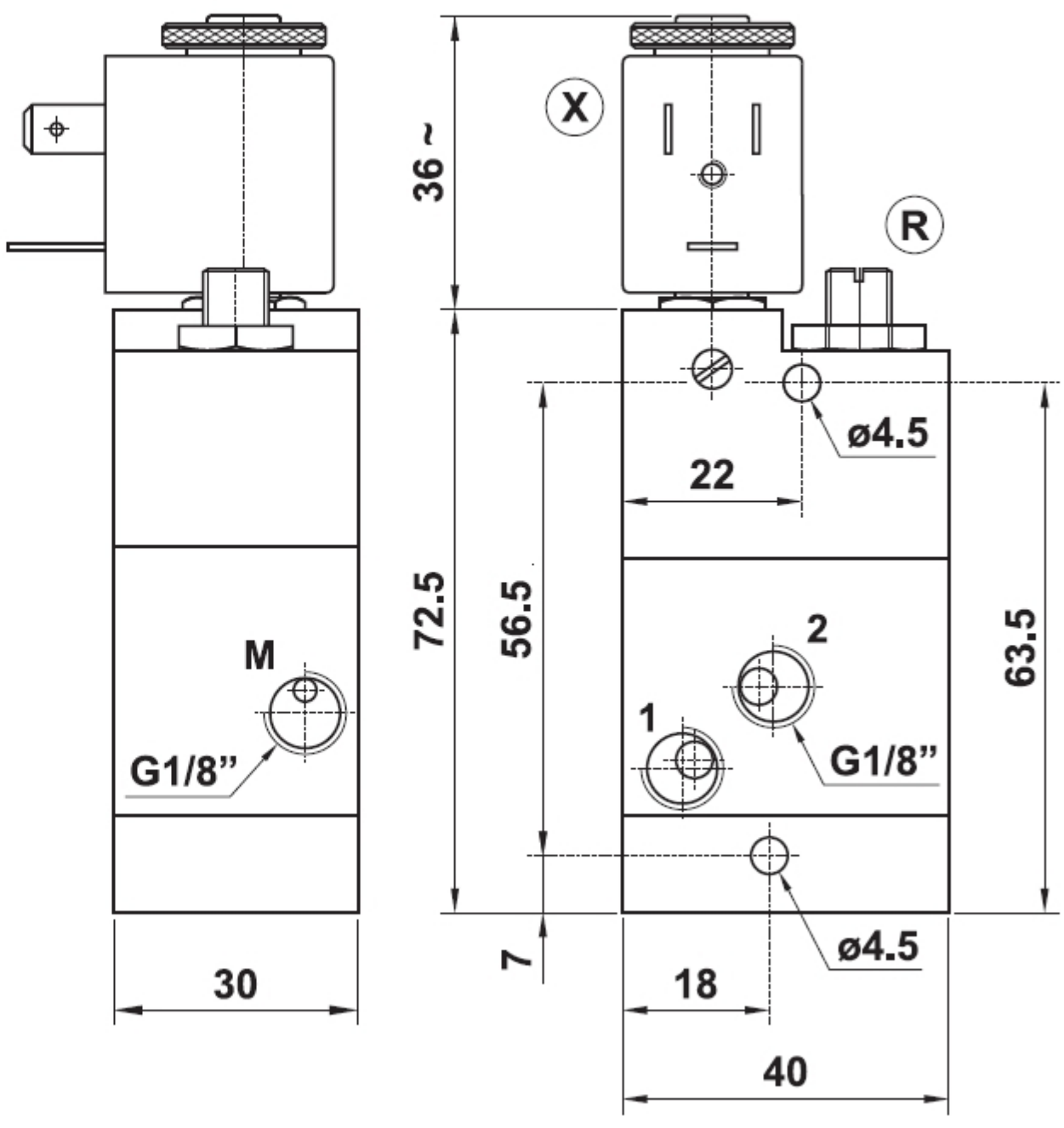
The product is sold without coil, which is bought separately