Valvole intercettazione fluidi (2/2 vie)

AirTAC

Serie 2W (Pilotaggio interno, Normalmente chiusa)

Symbolo

Caratteristiche del prodotto

1. Valvola solenoide a pilotaggio interno normalmente chiusa 2/2 vie. Tempo di risposta rapido e preciso, elevato volume di portata.
2. Struttura compatta e leggera, facile da installare e disinstallare.
3. Corpo valvola in ottone. Bobina appartenente alla classe di temperatura B. Materiale standard guarnizioni: FPM-F. Se fossero necessari materiali diversi, si prega di contattare l'azienda.
4. Bobina conforme alla normativa di sicurezza IP65, sia per il modello con connettore che precablata.

Specifiche tecniche

Azione	Pilotaggio interno				
Stato iniziale	Normalmente chiusa				
Fluido utilizzabile①	Aria, Acqua, Olio				
Grado di viscosità	Inferiore a 20 CST				
Temperatura °C (ambiente e fluidi)		Acqua	Aria	Olio	Ambiente
	Massima	80	90	80	70
	Minima	1	-20 ②	-10 ③	-20

① Fare riferimento a pagina I-79 per i dettagli su altri fluidi;
② Nota: punto di rugiada: -20 (°C) o inferiore; ③ Nota: inferiore a 50CST.

Struttura interna

2W150 Bobina precablata

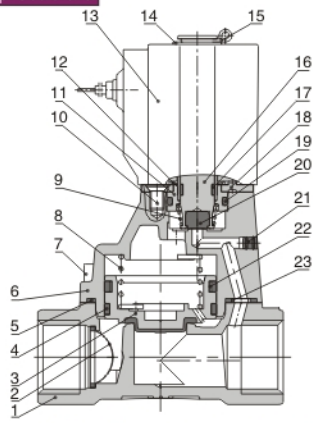

Nr.	Voce	Nr.	Voce	Nr.	Voce
1	Corpo	9	Molla	17	Anello di usura
2	Filtro	10	Vite	18	Piastra fissa
3	Pistone	11	Cappuccio fisso	19	O-ring
4	Anello di usura	12	Flangia di perline	20	Anello ermetico
5	O-ring di pistone	13	Bobina	21	Tappo
6	Copertura superiore	14	Guarnizione	22	Molla di bonnet
7	Vite	15	Clip E	23	Distanziatore
8	Molla	16	Parte mobile		

Specifiche

Tipo\Voce	Dimensione porta①	Dimensione di orifizio (ϕ mm)	Cv	Area nominale della sezione (mm^2)	Peso② (g)	Max differenziazione di pressione operativa		Pressione di prova	
						MPa	psi	MPa	Psi
2W150-15	1/2"	15.0	5.50	100.0	720	Max: 1.0 Min: 0.05	Max: 150 Min: 10	1.5	220
2W200-20	3/4"	20.0	9.50	170.0	950				
2W250-25	1"	25.0	12.50	220.0	1200				

① Disponibile con filettatura G e PT ;
② Il peso indicato nella tabella si riferisce alle valvole con connettore. Il peso delle valvole con bobina precablata è 10g inferiore a quelle con terminale.

Specifiche di solenoide

Tipo di valvola	Tipo di bobina	Tipo di alimentazione	Frequenza (HZ)	Tolleranza tensione	Connessione elettrica	Consumo (VA/W)	Isolamento	Incremento temperatura (℃)
2W150 2W200 2W250	CDA116 CLA116	AC	50	±15%	Connettore (CDA) Bobina precablata (CLA)	10.0VA	Classe B	35
			60			8.0VA		30
		DC	–	±10%		6.5W		30

Codice di ordinazione

2W 150 — 15 — A — □ — G

Modello
2W: 2/2 vie a pilotaggio interno e normalmente chiusa

Dimensione di orifizio
150: ϕ15mm
200: ϕ20mm
250: ϕ25mm

Dimensione porta
15: 1/2"
20: 3/4"
25: 1"

Tensione
A: AC220V
B: DC24V
C: AC110V
E: AC24V
F: DC12V

Connessione elettrica
Vuoto: Connettore
I: Bobina precablata

Tipo di filettatura
G: G
P: PT

Codice d'ordine accessori

F — 2W150 LB

Codice accessori
F: Accessori di montaggio

Tipo di valvola
2W150: 150 Serie corpo
2W200: 200 Serie corpo
2W250: 250 Serie corpo

Tipo di accessori
LB:Tipo di LB

Serie 2W (Pilotaggio interno, Normalmente chiusa)

Diagramma di portata

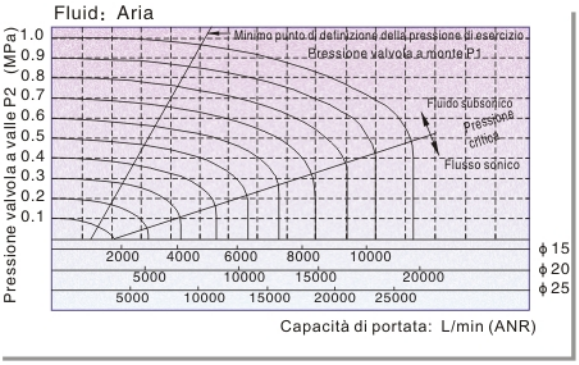

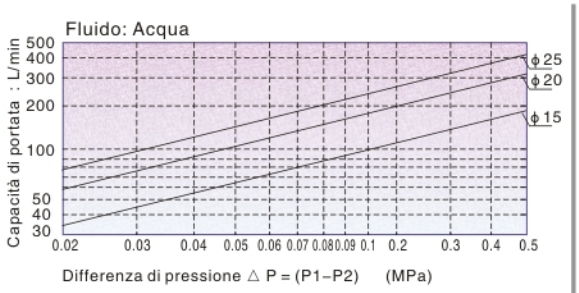

Dimensioni

Connettore

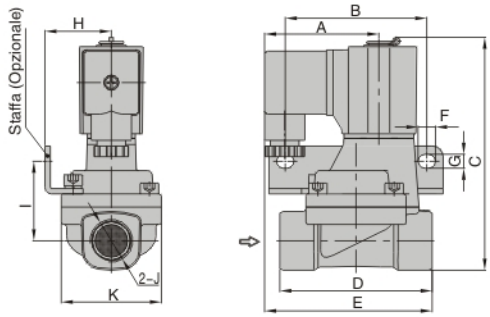

Modello\Voce	A	B	C	D	E	F	G	H	I	J	K
2W150–15	52.5	65	107	70	77	8	6.4	30.5	36.5	1/2″	46
2W200–20	52.5	75	115.4	82	78.5	8	6.4	34	40	3/4″	53
2W250–25	52.5	80	124	92	81	8	6.4	36	44.5	1″	59

Bobina precablata

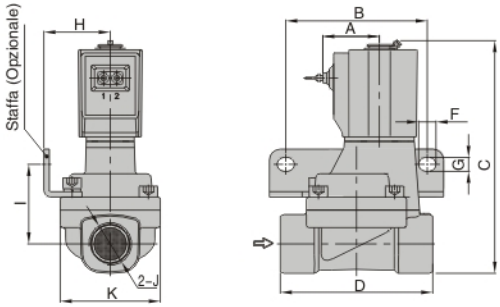

Modello\Voce	A	B	C	D	F	G	H	I	J	K
2W150–15	26	65	107	70	8	6.4	30.5	36.5	1/2″	46
2W200–20	26	75	115.4	82	8	6.4	34	40	3/4″	53
2W250–25	26	80	124	92	8	6.4	36	44.5	1″	59