Simbolo

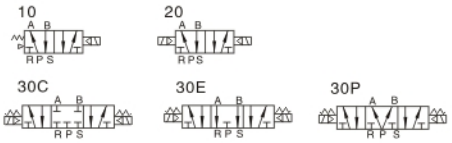

Caratteristiche del prodotto

1. Modello: a pilotaggio interno od esterno;
2. Struttura della spola: buona tenuta e rapidità di reazione;
3. Elettrovalvole a tre posizioni disponibili con centri aperti, chiusi o in pressione;
4. Funzionamento bistabile con memoria di posizione;
5. Particolare struttura interna con attrito ridotto, bassa pressione di attivazione e lunga durata;
6. Lubrificazione aggiuntiva non necessaria;
7. L'installazione integrata in serie delle valvole permette di risparmiare spazio;
8. Dotata di dispositivi manuali per facilitarne l'istallazione e la taratura;
9. Disponibili diverse tensioni di funzionamento;

Diagramma di portata

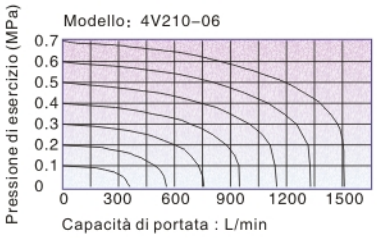

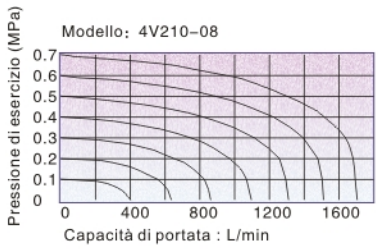

Specifiche

Modello	4V210-06 4V220-06	4V230C-06 4V230E-06 4V230P-06	4V210-08 4V220-08	4V230C-08 4V230E-08 4V230P-08
Fluido	Aria (filtrate a 40μm)			
Azione	Internamente pilotato			
Dimensione porta ①	IN=out=Exhaust =1/8"		IN=out =1/4" Exhaust =1/8"	
Area nominale della sezione	14.0mm² (Cv=0.78)	12.0mm² (Cv=0.67)	16.0mm² (Cv=0.89)	12.0mm² (Cv=0.67)
Tipo di valvola	5 vie 2 posizioni	5 vie 3 Posizioni	5 vie 2 posizioni	5 vie 3 posizioni
Pressione di esercizio	0.15~0.8MPa(21~114Psi)			
Pressione di prova	1.5MPa(215Psi)			
Temperatura ℃	-20~70			
Materiale del corpo	Lega di alluminio			
Lubrificazione ②	Non richiesta			
Frequenza massima ③	5 cicli /sec	3 cicli /sec	5 cicli /sec	3 cicli /sec
Peso	4V210-06:220g 4V220-06:320g	360g	4V210-08:220g 4V220-08:320g	360g

① Disponibile con filettatura G e PT.
② Non interrompere la lubrificazione durante il funzionamento. Si raccomanda l'utilizzo di lubrificanti come ISO VG32 o equivalenti.
③ Frequenza massima di azionamento in assenza di carico.

Caratteristiche della bobina

Voce	Specifiche
Tensione standard	AC220V、AC110V、AC24V、DC24V、DC12V
Tolleranza di tensione	AC：±15% DC：±10%
Potenza di alimentazione	AC：3.5VA DC ：3.0W
Protezione	IP65 (DIN40050)
Grado di resistenza alla temperatura	Classe B
Connessione elettrica	Connettore, cavo costampato
Tempo di reazione	Inferiore a 0.05 sec

Codice di ordinazione

4V 2 10 — 08 — A — □ — G — AM

- **Modello**: 4V:Elettrovalvole (5/2,5/3 vie)
- **Codice**: 2：Serie 200
- **Tipo di valvola**:
  - 10: Monostabile 5/2 vie
  - 20: Bistabile 5/2 vie
  - 30C: 5/3 vie centri chiusi
  - 30E: 5/3 vie centri aperti
  - 30P: 5/3 vie centri in pressione
- **Dimensione porta**:
  - 06：1/8"
  - 08：1/4"
- **Tensione**:
  - A：AC220V
  - B：DC24V
  - C：AC110V
  - E：AC24V
  - F：DC12V
- **Connessione elettrica**:
  - Vuoto：Connettore
  - I：Bobina precablata
- **Tipo di filettatura**:
  - G：G
  - P：PT
- **Tipo di bobina**:
  - Vuoto：Bobina di produzione propria
  - AM：Bobina Amisco

Per i codici d'ordine della base, rare riferimento a pagine I-34.

Struttura interna

4V210

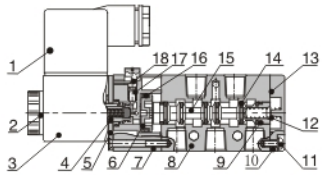

4V220

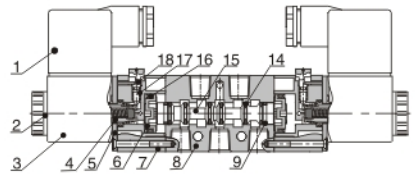

4V230C

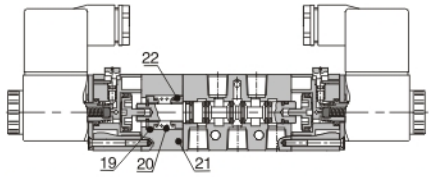

Nr.	Voce	Nr.	Voce	Nr.	Voce
1	Connettore	9	Guarnizione	17	Molla di comando
2	Dado di bobina	10	Copertura inferiore	18	Comando manuale
3	Bobina	11	Vite copertura inferiore	19	Sostegno della molla
4	Armatura	12	Molla della bobina	20	Molla di ritorno
5	Piastra fissa	13	Guarnizione di copertura inferiore	21	Copertura laterale
6	Pistone	14	O-ring bobina	22	Sostegno della molla
7	Pilotaggio	15	Bobina		
8	Corpo	16	O-ring pistone		

Dimensioni

4V210(Connettore)

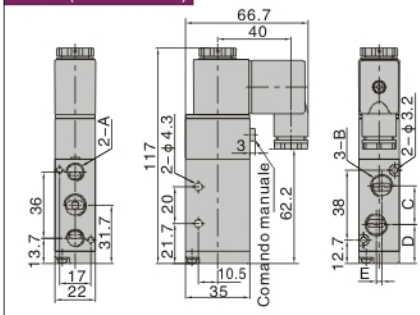

4V210(Bobina precablata)

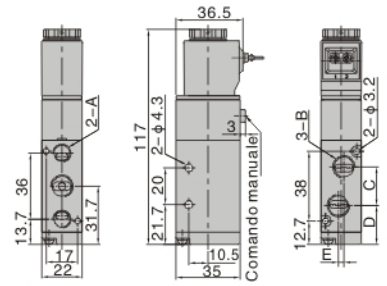

Modello\Voce	A	B	C	D	E
4V210-06	1/8"	1/8"	18	22.7	0
4V210-08	1/8"	1/4"	21	21.2	3

4V220(Connettore)

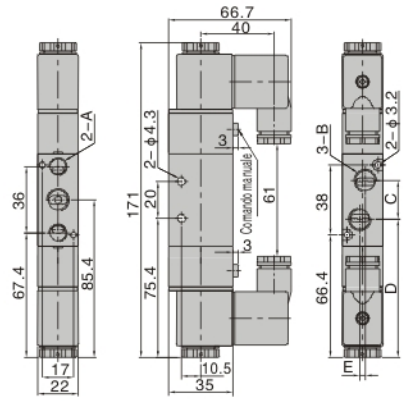

4V220(Bobina precablata)

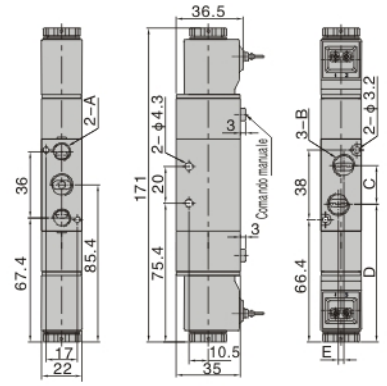

Modello\Voce	A	B	C	D	E
4V220-06	1/8"	1/8"	18	76.4	0
4V220-08	1/8"	1/4"	21	74.9	3

4V230(Connettore)

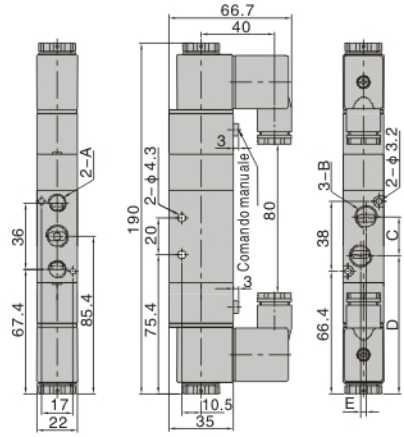

4V230(Bobina precablata)

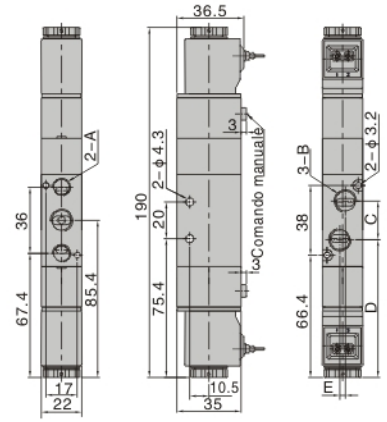

Modello\Voce	A	B	C	D	E
4V230-06	1/8"	1/8"	18	76.4	0
4V230-08	1/8"	1/4"	21	74.9	3