Simbolo

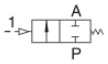

(Normalmente chiusa)

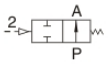

(Normalmente aperto)

Specifiche

Modello \ Voce		pipeline	Dimensione d'attuatore (Ø mm)	Diametro di foro passante (Ø mm)	Kv	La minima pressione di controllo (bar)	La massimo differenza di pressione operativa (bar)	Peso (Kg)
2JS150 2JW150	–10	G3/8	40	15	4.4	4.8	13	0.8
	–15	G1/2						0.7
	–10	G3/8	50		4.8	4.3	16	0.8
	–15	G1/2						0.7
2JS200 2JW200	–20	G3/4	40	20	7.9	4.8	6.5	0.9
			50		8	4.3	11	0.95
			63		10	4.2	16	1.6
2JS250 2JW250	–25	G1	63	25	19	4.2	11	1.9
			80		20	5.0	16	2.5
2JS320 2JW320	–32	G1 1/4	63	32	27	4.2	6	2.5
			80		28	5.0	15	3.0
2JS400 2JW400	–40	G1 1/2	80	40	38	5.0	10	3.5
			100		42	4.4	12.5	6.0
			125		42	3.2	16	9.5
2JS500 2JW500	–50	G2	100	50	55	4.4	7.2	7.5
			125		55	3.2	10	10
2JS650 2JW650	–65	G2 1/2	125	65	90	3.2	5.2	11.5
2JSK150 2JWK150	–10	G3/8	40	15	4.4	Vedere la pressione del fluido normalmente aperta – la curva del rapporto di controllo della pressione	16	0.8
	–15	G1/2						0.7
	–10	G3/8	50		4.8		16	0.8
	–15	G1/2						0.7
2JSK200 2JWK200	–20	G3/4	40	20	7.9		16	0.9
			50		8		16	0.9
2JSK250 2JWK250	–25	G1	50	25	14.5		16	1.2
			63		19		16	1.6
2JSK320 2JWK320	–32	G1 1/4	63	32	27		16	2.2
			80		28		16	2.4
2JSK400 2JWK400	–40	G1 1/2	63	40	35		16	2.6
2JSK500 2JWK500	–50	G2	63	50	49		13	3.8
			80		52		15	4.5
2JSK650 2JWK650	–65	G2 1/2	80	65	77		16	6.2
2JSY150 2JWY150	–10	G3/8	40	15	4.4	Vedere la pressione del fluido normalmente chiusa del martello all' acqua – la curva del rapporto di controllo della pressione	16	0.8
	–15	G1/2						0.7
	–10	G3/8	50		4.8		16	0.8
	–15	G1/2						0.7
2JSY200 2JWY200	–20	G3/4	40	20	7.9		16	0.9
			50		8		16	0.9
2JSY250 2JWY250	–25	G1	50	25	14.5		16	1.3
			63		19		16	1.7
2JSY320 2JWY320	–32	G1 1/4	63	32	27		16	2.3
2JSY400 2JWY400	–40	G1 1/2	63	40	35		16	2.8
			80		38		16	3.5
2JSY500 2JWY500	–50	G2	63	50	49		16	4.0
			80		52		16	4.8
2JSY650 2JWY650	–65	G2 1/2	80	65	77		14	6.4
			100		90		16	9.0

2J

Caratteristiche del prodotto

1、L'uso del controllo di gas , pu ò utillizare ai occasioni senza elettricit à , esplosivi e altre, inizia a bassa pressione atmosferica, puo usare labassa tensione a controllare l'alta tensione;
2、Corpo, guida canne e altre parti in acciaio inossidabile ed ha superiore capacit à di anti–corrosione; sigillato materiali utilizzando teflon, le applicazioni sono vaste, pu ò essere utilizzato per liquidi corrosivi a alta temperatura;
3、La struttura di sede della valvola 45 ° , il designo della cavit à è aerodinamico, riducendo la resistenza al flusso del fluido, al fine di realizzare il flusso di grandi dimensioni; biella per aumentare il filtro per evitare impurit à , prolungare la vita;
4、L'attuatore è dotato la finestra di istruzioni a posizione visiva, si pu ò osservare la dimensione d'aperta della valvola e regolare il flusso, pu ò sostituire la finestra di istruzioni con finecorsa o dispositivo manuale di emergenza;
5、presa d'aria di controllo dell'attuatore utilizzando connettore metallico incorporato, l'uso della piastra di transizione per facile di installare l' elettrovalvola NAMUR;
6、Qualche parte d'attuatore pu ò essere ruotato di 360 ° per una facile installazione

Codice di ordinazione

2J S K 150 – 15 – Q50 – G

Modello
2J: 2/2 vie valvola a sede corna di controllo gas

Materiale corpo valvola
S:SUS316L
W:SUS304

Tipo di azione
Vuoto:NC–tipo di colpo d'ariete
Y:Martello all'acqua normalmente chiusa
K:Normalmente aperto

Dimensione di orifizio
150: ϕ15mm
200: ϕ20mm
250: ϕ25mm
320: ϕ32mm
400: ϕ40mm
500: ϕ50mm
650: ϕ65mm

Dimensione porta
10: 3/8"
15: 1/2"
20: 3/4"
25: 1"
32: 1 1/4"
40: 1 1/2"
50: 2"
65: 2 1/2"

Tipo di filettatura
G: G

Diametro d'attuatore
Q40: ϕ40mm
Q50: ϕ50mm
Q63: ϕ63mm
Q80: ϕ80mm
Q100: ϕ100mm
Q125: ϕ125mm

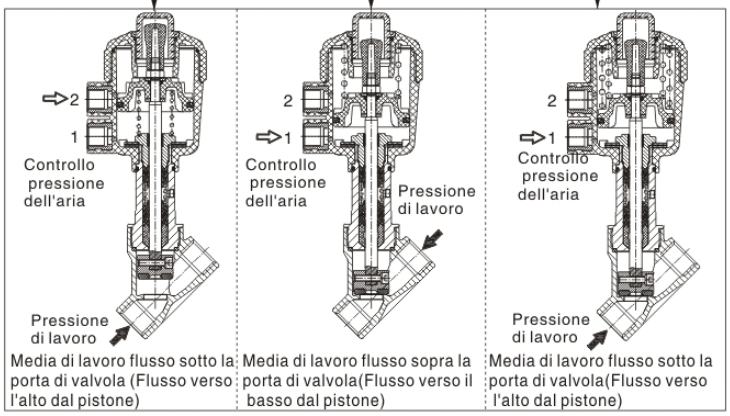

Media di lavoro flusso sotto la porta di valvola (Flusso verso l'alto dal pistone)
Media di lavoro flusso sopra la porta di valvola(Flusso verso il basso dal pistone)
Media di lavoro flusso sotto la porta di valvola(Flusso verso l'alto dal pistone)

Pressione del fluido – la curva del rapporto di controllo della pressione

Normalmente aperto

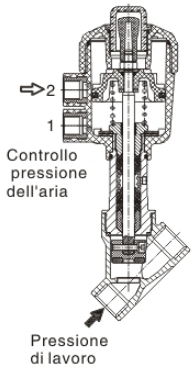

Media di lavoro flusso verso l'alto dal pistone

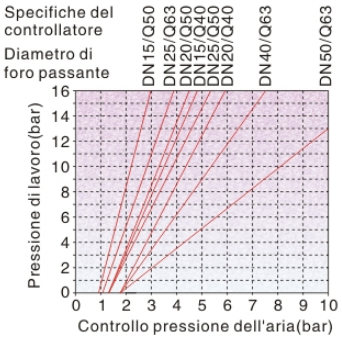

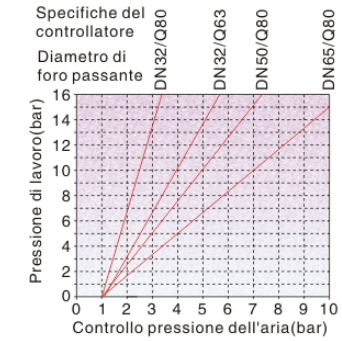

Martello all'acqua normalmente chiusa

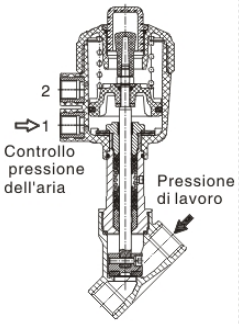

Media di la voro flusso verso il basso dal pistone

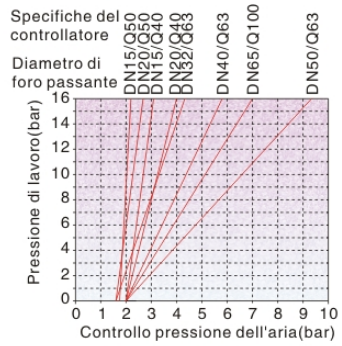

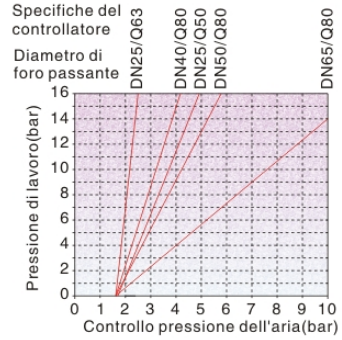

Temperatura (ambiente e fluidi)

Fluido di controllo	l' aria compressa, l' aria neutra (attraverso 40um rete a filtrare)
Massima pressione del controllo	Diametro d' attuatore Ø40/50/63:10bar Diametro d' attuatore Ø80:7bar
Fluido di lavoro①	Aria compressa、 il flusso del liquido、Vuoto、vapore
Grado di viscosit à	Inferiore a 600 mm^2/s
Temperatura②	−20 ~ +180℃
Temperatura di lavoro③	−10 ~ +60℃

Nota: ① Modo connessi tubi del martello all' acqua solo per il gas e vapore, non pu ò essere utilizzato per liquidi;
② punto di rugiada: −20 (℃) o inferiore;
③ rapporto tra la la temperatura della media di lavoro e la temperatura ambiente come mostrato qui sotto.

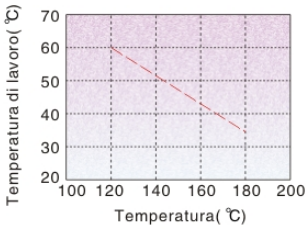

Struttura interna

2JS150−Q50

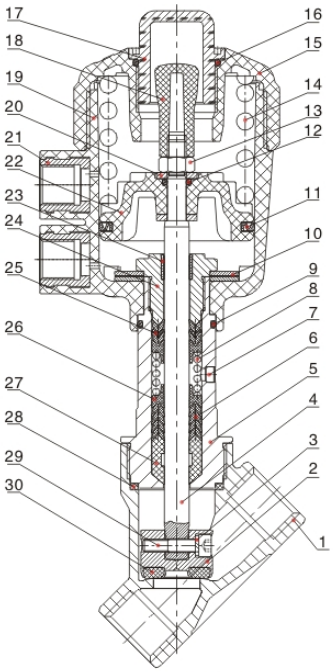

Nr.	Voce	Materiale	Nr.	Voce	Materiale
1	Corpo	acciaio inossidabile	16	O−ring bobina	NBR
2	Pistone	acciaio inossidabile	17	istruzione finestra	plastica acciaio
3	Rondella	Acciaio armonico	18	istruzione asta	plastica acciaio
4	Stelo pistone	acciaio inossidabile	19	corpo del cilindri	PA6
5	biella	acciaio inossidabile	20	guarnizione	SPCC
6	V−ring	PTFE	21	Built−in noce	Ottone nichelato
7	Nucleo filtrante	Bronzo	22	pistone	PA6
8	Molla della bobina	Acciaio armonico	23	DU cuscinetto asciutto	Materiale resistente all'usura
9	O−ring bobina	NBR	24	connessione dado	Ottone
10	molla a forma disco	Acciaio armonico	25	O−ring pistone	Viton
11	O−ring pistone	NBR	26	sede della molla	PTFE
12	O−ring bobina	NBR	27	boccola di guida	PTFE
13	Dado stelo	acciaio	28	grembiule sigillato	PTFE
14	Molla della bobina	Acciaio armonico	29	Vite	acciaio inossidabile
15	coperchio del cilindri	PA6	30	Anello ermetico	PTFE

Dimensioni

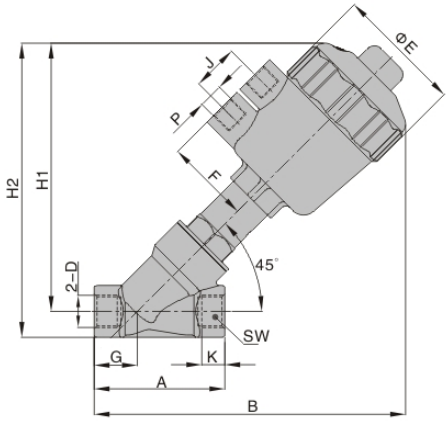

Dimensione di orifizio (DN)	Dimensione porta (D)	Specifiche d'attuatore	B	ΦE	F	A	J	P	H1	H2	K	G	SW
15	G3/8 G1/2	Φ40	153	56	33	68	24	G1/8	130	144	12	22.5	27
		Φ50	162	66	44			G1/4	140	153			
20	G3/4	Φ40	161	56	33	78		G1/8	134	150	14	27	33
		Φ50	170	66	44			G1/4	143	160			
		Φ63	200	82	51			G1/4	172	189			
25	G1	Φ50	176	66	44	90		G1/4	147	168		28	40
		Φ63	205	82	51			G1/4	176	197			
		Φ80	221	102	60			G1/4	193	213			
32	G1 1/4	Φ63	220	82	51	110		G1/4	185	210	18	35	50
		Φ80	237	102	60			G1/4	202	227			
40	G1 1/2	Φ63	230	82	51	120	24	G1/4	190	218	18	39	55
		Φ80	245	102	60			G1/4	207	235			
		Φ100	290	128	73		30	G1/4	260	288			
		Φ125	320	154	86			G1/4	289	317			
50	G2	Φ63	248	82	51	144	24	G1/4	202	237	22	46	70
		Φ80	265	102	60			G1/4	219	254			
		Φ100	311	128	73		30	G1/4	317	352			
		Φ125	341	154	86			G1/4	347	382			
65	G2 1/2	Φ80	286	102	60	175	24	G1/4	229	271	24	57	85
		Φ100	334	128	73		30	G1/4	344	386			
		Φ125	364	154	86			G1/4	374	416			

Uso e Manutenzione

1、prima di utilizzare, si prega di controllare le condizioni di lavoro dei prodott ei dati sono coerenti, non superiore ai limiti prestabiliti di utilizzo.

2、non consente la manutenzione, il collaudo e l'installazione di questo prodotto prima del sistema non rilasciare la pressione e raffreddamento

3、Per le specifiche normalmente chiusa, quando smonta la volvola, perch é il controllatore ha una pi ù ampia forza di precarico molla interna, prima deve ventilare "1" foro, in modo che il movimento totale del pistone sul posto e poi ruotando il corpo valvola e biella vite denti, non direttamente a rotazione, altrimenti si arriver à a filo ucciso mentre ha le conseguenze di non smantellare.
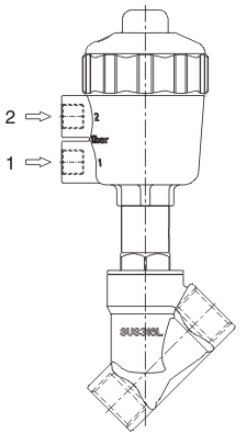
4、Se qualche parte di controllattore bisogna della manutenzione, uso speciale tool-less, e deve considerare la rimozione quando la molla con un carico possono causare lesioni. Se il cliente non pu ò essere mantenuto, si prega di tornare alla fabbrica.