Valvole intercettazione fluidi (2/2 vie)

AirTAC

Serie 2KL (Pilotaggio interno, Normalmente aperta)

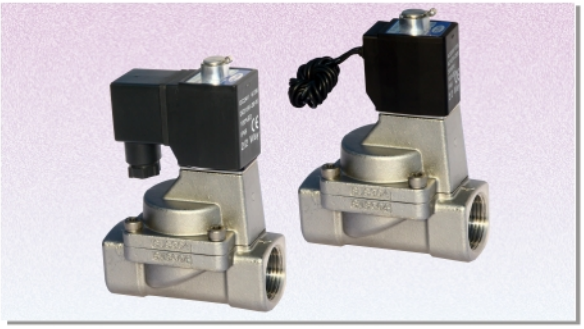

Symbolo

Caratteristiche del prodotto

1. Valvola solenoide a pilotaggio interno normalmente aperta 2/2 vie. Tempo di risposta rapido e preciso, elevato volume di portata.
2. Struttura compatta e leggera, facile da installare e disinstallare.
3. Corpo valvola in acciaio inossidabile. Bobina appartenente alla classe di temperatura H. Materiale standard guarnizioni: PTFE (Teflon), adatto al funzionamento con diversi fluidi, in particolare con acqua ad al temperature e vapore. Se fossero necessari materiali diversi, si prega di contattare l'azienda.
4. Bobina conforme alla normativa di sicurezza IP65, sia per il modello con connettore che precablata.

Specifiche tecniche

Azione	Pilotaggio interno				
Stato iniziale	Normalmente aperta				
Fluido utilizzabile①	vapore, alta temperature acqua, olio				
Grado di viscosità	Inferiore a 20 CST				
Temperatura °C (ambiente e fluidi)		Olio	Acqua	Vapore	Ambiente
	Massima	150	150	183	100
	Minima	–10②	1	–	–20

① Fare riferimento a pagina I-79 per i dettagli su altri fluidi;
② Nota: inferiore a 50CST.

Struttura interna

2KL150 Bobina precablata

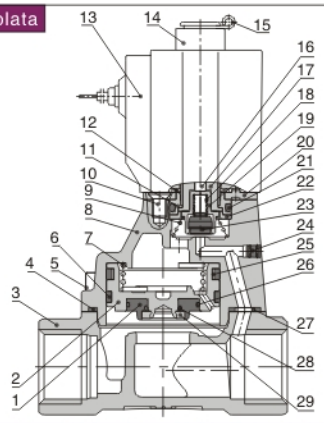

Nr.	Voce	Nr.	Voce	Nr.	Voce
1	Anello ermetico	11	Cappuccio fisso	21	O–ring
2	Pistone	12	Rondella	22	Flangia di perline
3	Corpo	13	Bobina	23	Anello ermetico
4	O–ring	14	O–ring di pistone	24	Tappo
5	Vite	15	Clip E	25	Molla di bonnet
6	Anello di usura	16	Trapano manuale	26	O–ring
7	Molla	17	Elettromagnete di ferro	27	Distanziatore
8	Copertura superiore	18	Molla	28	O–ring
9	Molla	19	Anello ermetico	29	Flangia di perline
10	Vite	20	Piastra fissa		

Specifiche

Tipo\Voce	Dimensione porta①	Dimensione di orifizio (ϕmm)	Cv	Area nominale della sezione (mm^2)	Peso② (g)	Differenziazione di pressione operativa		Pressione di prova	
						MPa	psi	MPa	psi
2KS150–15	1/2″	15.0	5.50	100.0	680	Max：0.7 Min：0.05	Max：100 Min：10	1.5	220
2KS200–20	3/4″	20.0	9.50	170.0	880				
2KS250–25	1″	25.0	12.50	220.0	1125				
2KS320–32	1 1/4″	35.0	23.00	420.0	2710				
2KS400–40	1 1/2″	40.0	31.00	560.0	3260				
2KS500–50	2″	50.0	49.00	880.0	4310				

①Disponibile con filettatura G e PT.
②Il peso indicato nella tabella si riferisce alle valvole con connettore. Il peso delle valvole serie 2KL150~250 con bobina precablata è 10g inferiore a quelle con terminale; il peso delle valvole serie 2KL320~500 con bobina precablata è inferiore a 20 g inferiore a quelle con terminale.

Specifiche di solenoide

Tipo di valvola	Tipo di bobina	Tipo di alimentazione	Frequenza (HZ)	Tolleranza tensione	Connessione elettrica	Consumo (VA/W)	Isolamento	Incremento temperatura (℃)
2KL150 2KL200 2KL250	CDA116 CLA116	AC	50	± 15%	Connettore (CDA) Bobina precablata (CLA)	15.0VA	Classe H	50
			60			11.0VA		40
		DC	–	± 10%		6.5W		30
2KL320 2KL400 2KL500	CDA170 CLA170	AC	50	± 15%		35.0VA		65
			60			30.0VA		60
		DC	–	± 10%		10.5W		40

Codice di ordinazione

2KL 150 — 15 — A — □ — G

Modello
2KL：2/2 vie a pilotaggio interno, normalmente aperta

Dimensione di orifizio
150：ϕ15mm
200：ϕ20mm
250：ϕ25mm
320：ϕ35mm
400：ϕ40mm
500：ϕ50mm

Dimensione porta
15：1/2″
20：3/4″
25：1″
32：1¼″
40：1½″
50：2″

Tensione
A：AC220V
B：DC24V
C：AC110V
E：AC24V
F：DC12V

Connessione elettrica
Vuoto：Connettore
I：Bobina precablata

Tipo di filettatura
G：G
P：PT

Codice d'ordine accessori

Il codice d'ordine degli accessori è identico a quelli per le 2W.
Fare riferimento a pagina I-56 per informazioni dettagliate.

Nota: 320 \400 \ 500 valvole serie non gli accessori sono di montaggio.

Serie 2KL (Azione diretta, Normalmente aperta)

Diagramma di portata

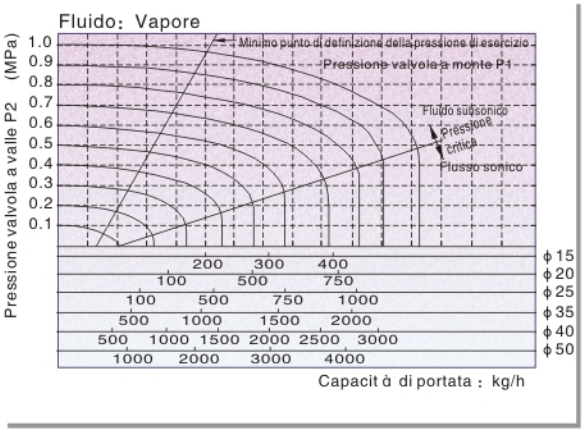

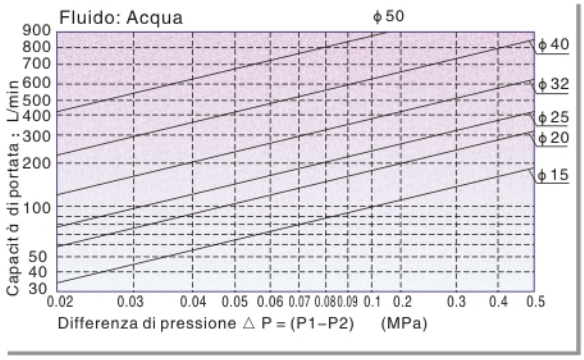

Dimensioni

2KL150~250 Connettore

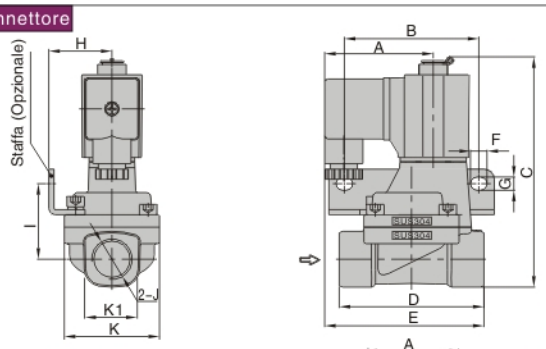

2KL320~500 Connettore

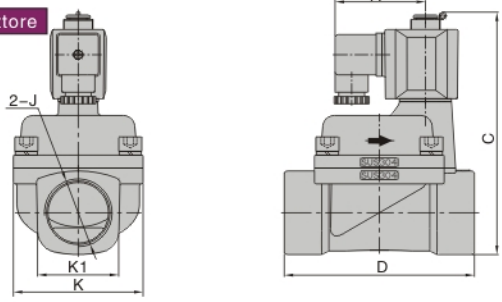

Modello\Voce	A	B	C	D	E	F	G	H	I	J	K	K1
2KL150-15	52.5	65	112.3	70	77	8	6.4	30.5	36.5	1/2"	46	27.5
2KL200-20	52.5	75	120.8	82	78.5	8	6.4	34	40	3/4"	53	33.5
2KL250-25	52.5	80	129.3	92	81	8	6.4	36	44.5	1"	59	40.5
2KL320-32	62.7	–	159.6	125	–	–	–	–	–	1 1/4"	80	52
2KL400-40	62.7	–	167.1	132	–	–	–	–	–	1 1/2"	90	58
2KL500-50	62.7	–	182.1	150	–	–	–	–	–	2"	100	70

2KL150~250 Bobina precablata

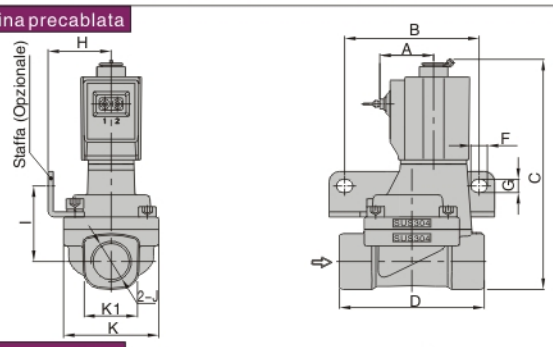

2KL320~500 Bobina precablata

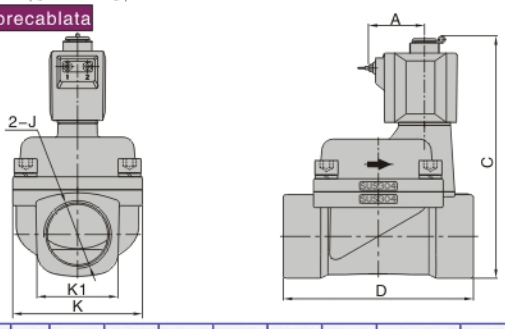

Modello\Voce	A	B	C	D	F	G	H	I	J	K	K1
2KL150-15	26	65	112.3	70	8	6.4	30.5	36.5	1/2"	46	27.5
2KL200-20	26	75	120.8	82	8	6.4	34	40	3/4"	53	33.5
2KL250-25	26	80	129.3	92	8	6.4	36	44.5	1"	59	40.5
2KL320-32	38.8	–	159.6	125	–	–	–	–	1 1/4"	80	52
2KL400-40	38.8	–	167.1	132	–	–	–	–	1 1/2"	90	58
2KL500-50	38.8	–	182.1	150	–	–	–	–	2"	100	70