Versioni cablate con connettore a richiesta
Wiring harness versions with connector on request

Cablaggio resinato con connettore a richiesta
Wiring harness sealed by resin with connector on request

Esempi di connessioni disponibili
Available connections example

Cappucci e connettori di protezione
Protection cap and connectors

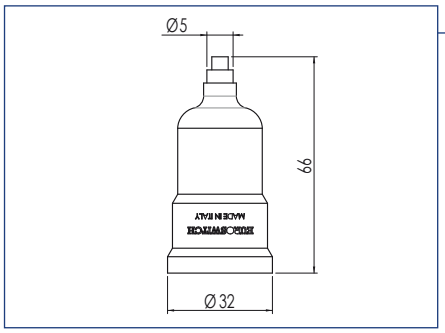

Cappuccio di protezione in gomma
Rubber protective cup

IP54 IP65
cod. 3015001

Per/*for* MOD. 21-30-31-32-35-37-40-41-41V
41BC-42-506

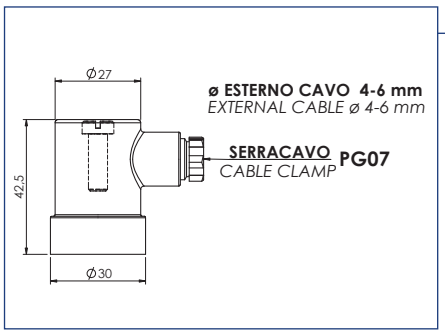

Cappuccio di protezione in plastica
Plastic protective cup

IP65
cod. 3900001

Per/*for* MOD. 21-30-31-32-35-37-40-41-41V
41BC-42-506

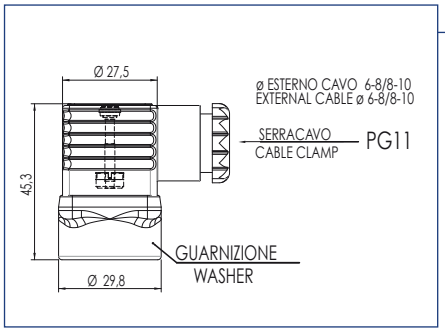

Connettore di protezione
Protective connector

IP65
cod. 3900003

Per/*for* MOD. 27-28

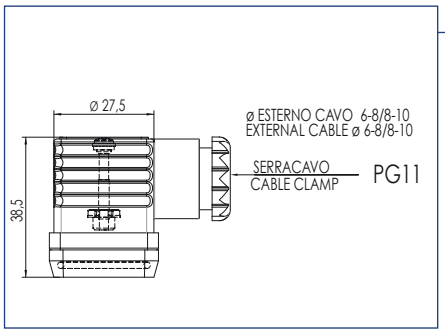

Connettore di protezione
Protective connector

IP65
cod. 3900200

Per/*for* MOD. 30-31-32-35-37-40-41
41BC-42-506

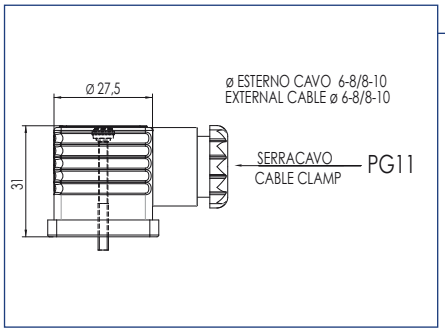

Connettore di protezione
con LED luminoso (Rosso/Verde)
Protective connector
with indicator light (Red/Green)

IP65
cod. CNN084C002

Per/*for* MOD. 24-24C 24F-38-46-48
49-81-691-692-507

Connettori integrati
Integrated connectors

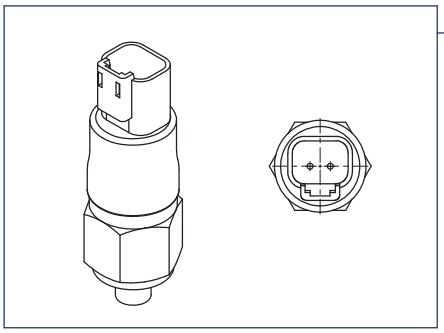

Connettore Deutsch DT04-2P
Connector Deutsch DT04-2P

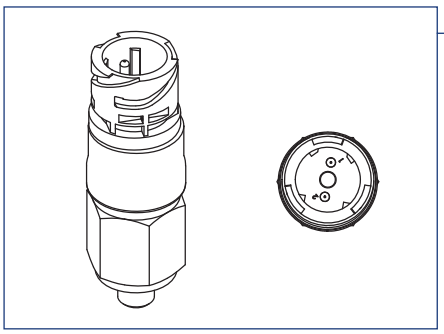

Connettore a baionetta DIN72585
Bajonet connector DIN72585

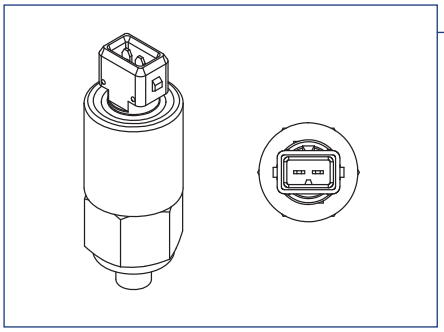

Connettore tipo AMP
Junior power timer
Connector type AMP
Junior power timer

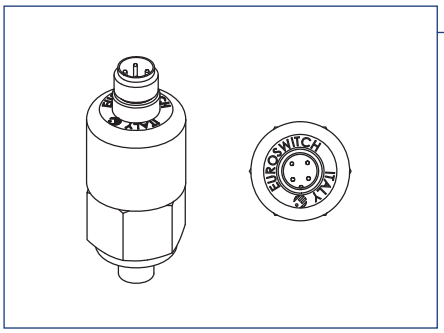

Connettore tipo M12 x 1
Connector type M12 x 1

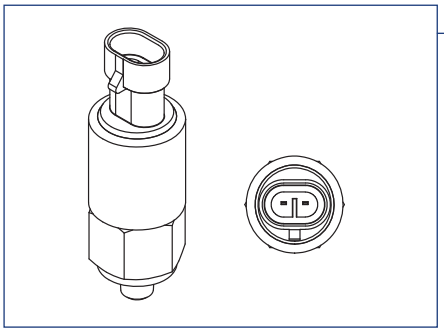

Connettore AMP Superseal 1.5 2 vie
Connector AMP Superseal 1.5 2 way

23

Interruttore stop idraulico
Brake switch

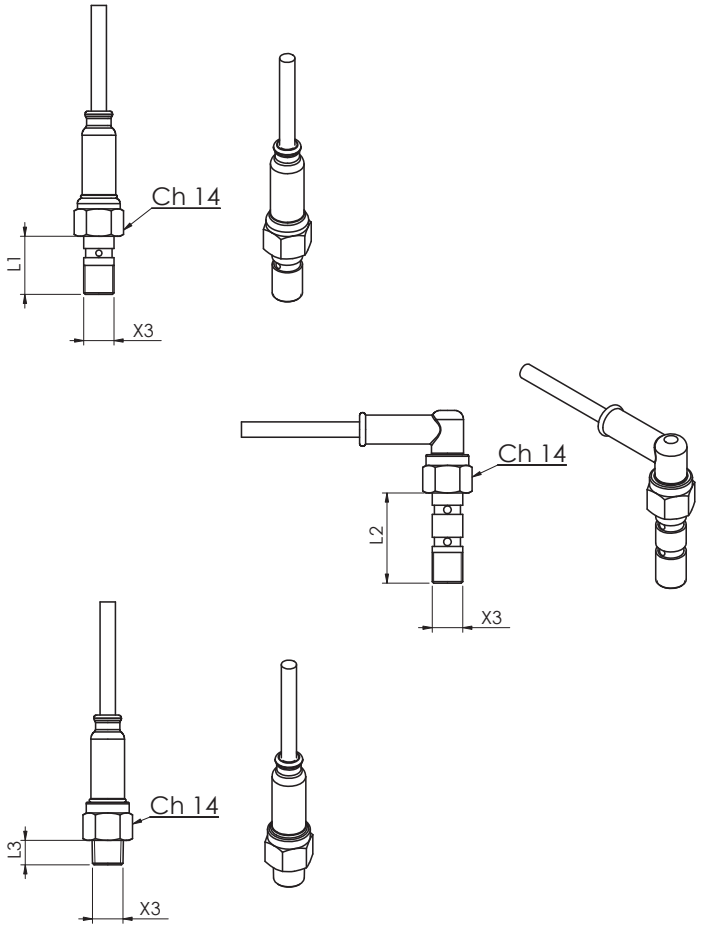

Filetti (X3)	*Threads (X3)*	L1	L2	L3 (mm)
M8x1	*M8x1*	16,8	-	-
M10x1	*M10x1*	19	29,5	8
M10x1,25	*M10x1,25*	21	31,5	-
1/8" Gas conico	*1/8" Gas conical*	-	-	8
1/8" NPT	*1/8" NPT*	-	-	8
3/8"-24 UNF-2A	*3/8" -24 UNF-2A*	24	-	-
7/16"-24 UNS-2A	*7/16" -24 UNS-2A*	24	-	-

Corpo	Acciaio zincato (a richiesta inox)	***Case***	*Zinc plated steel (on request stainless steel)*
Contatti elettrici	Argentati	***Electric contact***	*Silver Plated*
Condizione elettrica	NA (a richiesta N.C.)	***Contact***	*NO (on request N.C.)*
Max tensione commutabile	24 Vcc	***Max switched voltage***	*24 Vcc*
Carico resistivo	21 (12 Vdc) VA	***Resistive load***	*21 (12 Vdc)VA*
Max temperatura fluido	80°C	***Max fluid temperature***	*80°C*
Max pressione sicurezza	350 bar	***Overpressure limit***	*350 bar*
Campo di intervento	2.5 - 5.5 bar	***Intervention point***	*2.5 - 5.5bar*
Tipo di azionamento	1B	***Action type***	*1B*
Situazione di polluzione	normale	***Pollution situation***	*normal*
Membrana	EPDM CH (liquido freni), NBR (olio idraulico)	***Diaphragm***	*EPDM CH (brake liquid), NBR (Idraulic oil)*
Connessioni elettriche	A richiesta	***Electrical connections***	*On request*

Contattare i nostri servizi commerciali per maggiori informazioni sulle versioni disponibili

Please contact our Customer service for further information on the versions available.

Per un corretto impiego vedere le note generali del catalogo pressostati Euroswitch edizione 2012.
For a correct use please refer to "General Notes" in the pressure switches Euroswitch catalogue, edition 2012.

L'Azienda si riserva la facoltà di apportare modifiche tecniche ai prodotti o di cessarne la produzione senza obbligo di preavviso.
The Company reserves the right to modify the technical features of the products or halt production at any time without notice.

24

Pressostato con contatti in scambio (SPDT)
Pressure switch with SPDT contacts

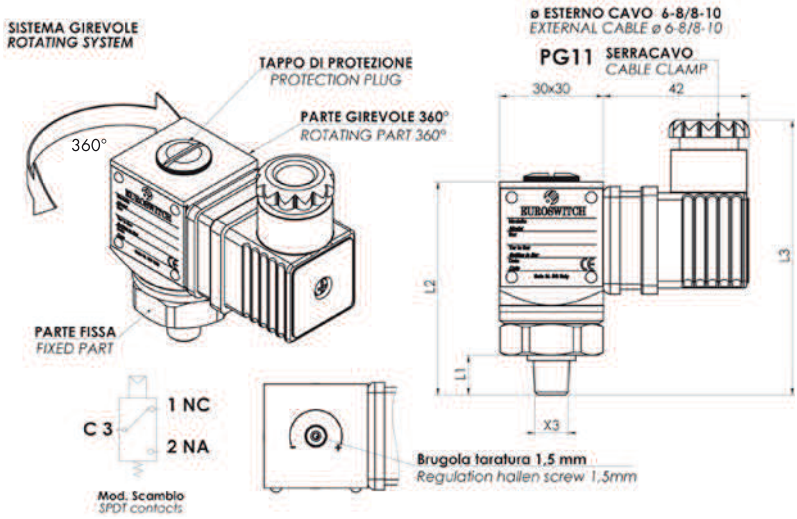

Codice - *Part Number*

		Campo di regolazione *Setting range* bar	Tolleranza a 20°C *Tollerance at 20°C* bar	Massima pressione di sicurezza *Max Overpressure limit* bar	Massima pressione di lavoro *Max Working pressure* bar
membrana ***diaphragm***	**24** 0 0 ● ■ 1	0.3 - 5	± 0.15	300	150
	24 0 0 ● ■ 2	1 - 10	± 0.5	300	150
	24 0 0 ● ■ 3	10 - 25	± 1	300	150
	24 0 0 ● ■ 4	25 - 80	± 2,5	300	150
pistone ***piston***	**24** 0 0 ● 1 5	50 - 200	± 2÷10	800	450
	24 0 0 ● 1 6	100 - 300	± 3÷12	800	450
	24 0 0 ● 1 7	200 - 400	± 4÷15	800	450

● **Filetti (X3)**	***Threads (X3)***	**L1**	**L2**	**L3** (mm)
1 1/8" Gas conico	***1*** *1/8" Gas conical*	10	60	78
2 1/4" Gas conico	***2*** *1/4" Gas conical*	12	62	80
6 1/4" Gas cilindrico	***6*** *1/4" Gas cylindrical*	10	60	78
G 1/8" Gas Cilindrico	***G*** *1/8" Gas cylindrical*	10	60	78

■ **Membrane/Tenute** (vedi pag. 12)	***Diaphragms/Seal materials*** *(see page 12)*
1 NBR	***1*** *NBR*
2 FKM (standard)	***2*** *FKM (standard)*
3 EPDM CH	***3*** *EPDM CH*
4 CR	***4*** *CR*
5 Silicone	***5*** *Sylicon*
6 HNBR	***6*** *HNBR*

Corpo	Alluminio anodizzato	***Case***	*Anodized aluminium*
Attacco filettato	Acciaio zincato (a richiesta inox)	***Threaded fitting***	*Zinc plated steel (on request stainless steel)*
Max tensione commutabile	250 Vac	***Max switched voltage***	*250 Vac*
Max corrente commutabile	5 (1) A	***Max switched current***	*5 (1) A*
Max temperatura fluido	80° a 120°C in funzione della membrana	***Max fluid temperature***	*80° to 120°C depending on diaphragm*
Tipo di azionamento	1B	***Action type***	*1B*
Situazione di polluzione	normale	***Pollution situation***	*normal*
Vita meccanica	10^6 a membrana 10^5 a pistone	***Mechanical working life***	*10^6 diaphragm version 10^5 piston version*
Grado di protezione	IP65	***Protection degree***	*IP65*
con connettore a norme UNI EN 175301-803 (DIN43650)		*with connector according to UNI EN 175301-803 (DIN43650)*	
Isteresi fissa membrana	approssimativo 10÷30% del valore impostato	***Fixed Hysteresis diaphragm***	*approximately 10÷30% depending of setting value*
Isteresi fissa pistone	approssimativo 10÷40% del valore impostato	***Fixed Hysteresis piston***	*approximately 10÷40% depending of setting value*
Peso	~ 190 gr	***Weight***	*~ 190 gr*

Per un corretto impiego vedere le note generali del catalogo pressostati Euroswitch edizione 2012.
For a correct use please refer to "General Notes" in the pressure switches Euroswitch catalogue, edition 2012.

L'Azienda si riserva la facoltà di apportare modifiche tecniche ai prodotti o di cessarne la produzione senza obbligo di preavviso.
The Company reserves the right to modify the technical features of the products or halt production at any time without notice.

24C

Pressostato con contatti in scambio (SPDT)
Pressure switch with SPDT contacts

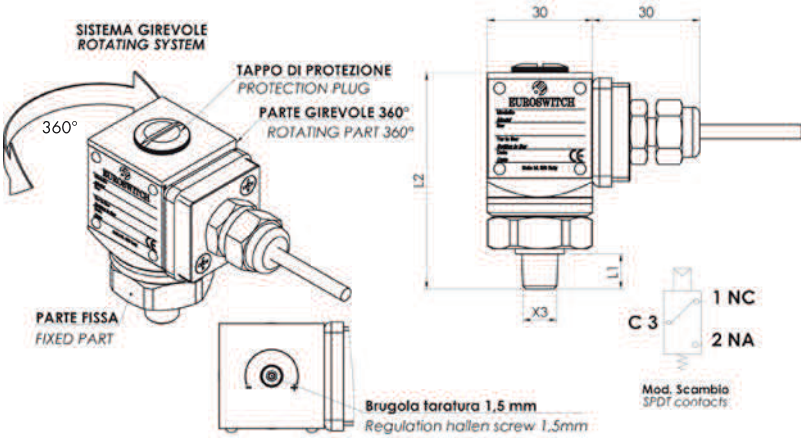

Codice - *Part Number*

		Campo di regolazione *Setting range* bar	Tolleranza a 20°C *Tollerance at 20°C* bar	Massima pressione di sicurezza *Max Overpressure limit* bar	Massima pressione di lavoro *Max Working pressure* bar
membrana *diaphragm*	**24C** 0 0 ● ■ 1	0.3 - 5	± 0.15	300	150
	24C 0 0 ● ■ 2	1 - 10	± 0.5	300	150
	24C 0 0 ● ■ 3	10 - 25	± 1	300	150
	24C 0 0 ● ■ 4	25 - 80	± 2,5	300	150
pistone *piston*	**24C** 0 0 ● 1 5	50 - 200	± 2÷10	800	450
	24C 0 0 ● 1 6	100 - 300	± 3÷12	800	450
	24C 0 0 ● 1 7	200 - 400	± 4÷15	800	450

● **Filetti (X3)** / ***Threads (X3)***

				L1	L2 (mm)
1	1/8" Gas conico	***1***	*1/8" Gas conical*	10	60
2	1/4" Gas conico	***2***	*1/4" Gas conical*	12	62
6	1/4" Gas cilindrico	***6***	*1/4" Gas cylindrical*	10	60
G	1/8" Gas Cilindrico	***G***	*1/8" Gas cylindrical*	10	60

■ **Membrane/Tenute** (vedi pag. 12) / ***Diaphragms/Seal materials*** *(see page 12)*

1	NBR	***1***	*NBR*
2	FKM (standard)	***2***	*FKM (standard)*
3	EPDM CH	***3***	*EPDM CH*
4	CR	***4***	*CR*
5	Silicone	***5***	*Sylicon*
6	HNBR	***6***	*HNBR*

Corpo	Alluminio anodizzato	***Case***	*Anodized aluminium*
Attacco filettato	Acciaio zincato (a richiesta inox)	***Threaded fitting***	*Zinc plated steel (on request stainless steel)*
Max tensione commutabile	250 Vac	***Max switched voltage***	*250 Vac*
Max corrente commutabile	5 (1) A	***Max switched current***	*5 (1) A*
Max temperatura fluido	80° a 120°C in funzione della membrana	***Max fluid temperature***	*80° to 120°C depending on diaphragm*
Tipo di azionamento	1B	***Action type***	*1B*
Situazione di polluzione	normale	***Pollution situation***	*normal*
Vita meccanica	10^6 a membrana 10^5 a pistone	***Mechanical working life***	*10^6 diaphragm version 10^5 piston version*
Grado di protezione	IP65	***Protection degree***	*IP65*
	serracavo e cablaggio di lunghezza da definire		*cable clamp and length cable to be defined*
Isteresi fissa membrana	approssimativo 10÷30% del valore impostato	***Fixed Hysteresis diaphragm***	*approximately 10÷30% depending of setting value*
Isteresi fissa pistone	approssimativo 10÷40% del valore impostato	***Fixed Hysteresis piston***	*approximately 10÷40% depending of setting value*
Peso	~ 190 gr	***Weight***	*~ 190 gr*

Per un corretto impiego vedere le note generali del catalogo pressostati Euroswitch edizione 2012.
For a correct use please refer to "General Notes" in the pressure switches Euroswitch catalogue, edition 2012.

L'Azienda si riserva la facoltà di apportare modifiche tecniche ai prodotti o di cessarne la produzione senza obbligo di preavviso.
The Company reserves the right to modify the technical features of the products or halt production at any time without notice.

24F

Pressostato con contatti in scambio (SPDT) - attacco femmina
Pressure switch with SPDT contacts - female thread

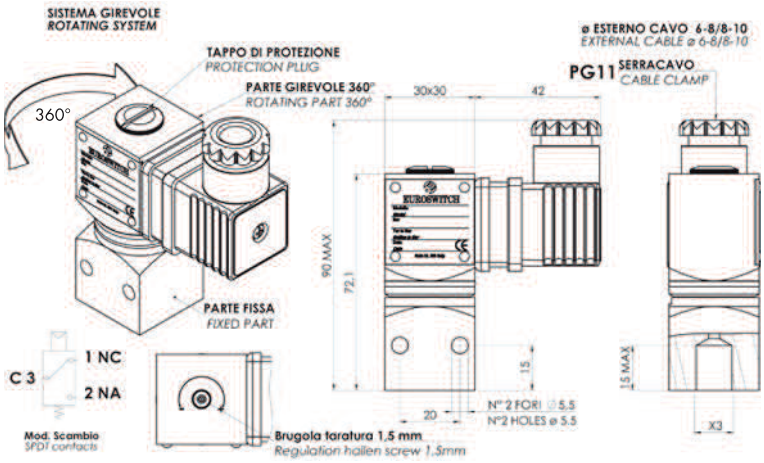

Codice - *Part Number*

		Campo di regolazione *Setting range* bar	Tolleranza a 20°C *Tollerance at 20°C* bar	Massima pressione di sicurezza *Max Overpressure limit* bar	Massima pressione di lavoro *Max Working pressure* bar
membrana *diaphragm*	**24F** 0 0 ● ■ 1	0.3 - 5	± 0.15	300	150
	24F 0 0 ● ■ 2	1 - 10	± 0.5	300	150
	24F 0 0 ● ■ 3	10 - 25	± 1	300	150
	24F 0 0 ● ■ 4	25 - 80	± 2,5	300	150
pistone *piston*	**24F** 0 0 ● 1 5	50 - 200	± 2÷10	800	450
	24F 0 0 ● 1 6	100 - 300	± 3÷12	800	450
	24F 0 0 ● 1 7	200 - 400	± 4÷15	800	450

● **Filetti (X3)** / ***Threads (X3)***

6 1/4" Gas cilindrico — ***6*** *1/4" Gas cylindrical*
G 1/8" Gas Cilindrico — ***G*** *1/8" Gas cylindrical*

■ **Membrane/Tenute** (vedi pag. 12) / ***Diaphragms/Seal materials*** *(see page 12)*

1 NBR — ***1*** *NBR*
2 FKM (standard) — ***2*** *FKM (standard)*
3 EPDM CH — ***3*** *EPDM CH*
4 CR — ***4*** *CR*
5 Silicone — ***5*** *Sylicon*
6 HNBR — ***6*** *HNBR*

Corpo	Alluminio anodizzato	***Case***	*Anodized aluminium*
Attacco filettato	Acciaio zincato (a richiesta inox)	***Threaded fitting***	*Zinc plated steel (on request stainless steel)*
Max tensione commutabile	250 Vac	***Max switched voltage***	*250 Vac*
Max corrente commutabile	5 (1) A	***Max switched current***	*5 (1) A*
Max temperatura fluido	80° a 120°C in funzione della membrana	***Max fluid temperature***	*80° to 120°C depending on diaphragm*
Tipo di azionamento	1B	***Action type***	*1B*
Situazione di polluzione	normale	***Pollution situation***	*normal*
Vita meccanica	10^6 a membrana 10^5 a pistone	***Mechanical working life***	*10^6 diaphragm version 10^5 piston version*
Grado di protezione	IP65	***Protection degree***	*IP65*
con connettore a norme UNI EN 175301-803 (DIN43650)		*with connector according to UNI EN 175301-803 (DIN43650)*	
Isteresi fissa membrana	approssimativo 10÷30% del valore impostato	***Fixed Hysteresis diaphragm***	*approximately 10÷30% depending of setting value*
Isteresi fissa pistone	approssimativo 10÷40% del valore impostato	***Fixed Hysteresis piston***	*approximately 10÷40% depending of setting value*
Peso	~ 265 gr	***Weight***	*~ 265 gr*

Per un corretto impiego vedere le note generali del catalogo pressostati Euroswitch edizione 2012.
For a correct use please refer to "General Notes" in the pressure switches Euroswitch catalogue, edition 2012.

L'Azienda si riserva la facoltà di apportare modifiche tecniche ai prodotti o di cessarne la produzione senza obbligo di preavviso.
The Company reserves the right to modify the technical features of the products or halt production at any time without notice.

25 R

Mini pressostato
Small pressure switch

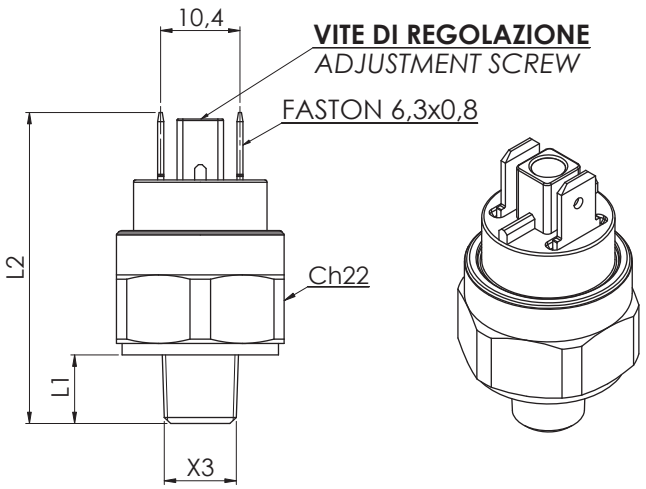

Codice - *Part Number*			
Mod. 25R		Campo di regolazione *Setting range* bar	Tolleranza a 20° C *Tolerance at 20 ° C* bar
contatto elettrico - *electrical contact* norm. aperto *norm. open*	contatto elettrico - *electrical contact* norm. chiuso *norm. closed*		
25R 1 1 ● 1 0	**25R** 2 1 ● 1 0	0,5 - 3,5	± 0,3
25R 1 1 ● 1 1	**25R** 2 1 ● 1 1	4 ÷ 10	± 0,4
50 bar		Massima pressione di sicurezza - Max *Overpressure limit*	
20 bar		Massima pressione di lavoro - Max *Working pressure*	

● **Filetti (X3)**	***Threads (X3)***	**L1**	**L2 (mm)**
1 1/8" Gas conico	***1*** *1/8" Gas conical*	8	40
2 1/4" Gas conico	***2*** *1/4" Gas conical*	10	42

■ **Membrana** (vedi pag. 12)	***Diaphragm*** *(see page 12)*
1 NBR	***1*** *NBR*

Corpo	Ottone	***Case***	*Brass*
Contatti elettrici	Argentati	***Electric contacts***	*Silver plated*
Condizione elettrica	N.A. (Grigio) N.C. (Nero)	***Electric conditions***	*N.O. (Grey) N.C. (Black)*
Max tensione commutabile	48 V	***Max switched voltage***	*48 V*
Max corrente commutabile	0,5 A	***Max switched current***	*0,5 A*
Max temperatura fluido	80° C	***Max fluid temperature***	*80° C*
Vita meccanica	10^5 operazioni	***Mechanical working life***	*10^5 operations*
Tipo di azionamento	1B	***Action type***	*1B*
Situazione di polluzione	normale	***Pollution situation***	*normal*
Peso	~ 50 gr	***Weight***	*~ 50 gr*

Contattare Euroswitch per maggiori informazioni sulle versioni disponibili

Please contact Euroswitch for further information on the versions available

Per un corretto impiego vedere le note generali del catalogo pressostati Euroswitch edizione 2012.
For a correct use please refer to "General Notes" in the pressure switches Euroswitch catalogue, edition 2012.

L'Azienda si riserva la facoltà di apportare modifiche tecniche ai prodotti o di cessarne la produzione senza obbligo di preavviso.
The Company reserves the right to modify the technical features of the products or halt production at any time without notice.

26

Pressostato a taratura fissa
Fixed setting pressure switch

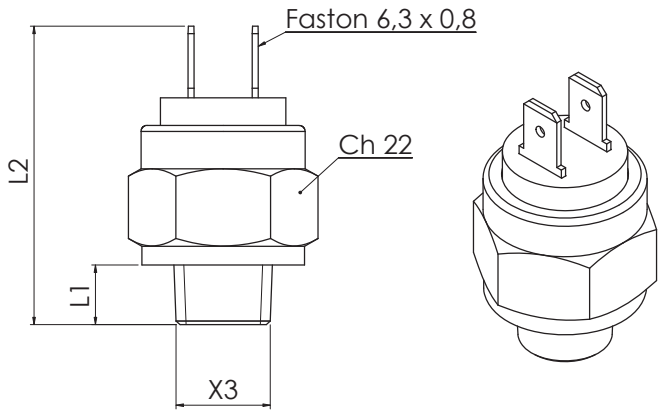

Codice - *Part Number*	
Mod. 26 contatto elettrico - *electrical contact* norm. aperto / *norm. open*	Campo di intervento *Operating range* bar
26 1 0 ● 1 0	1 - 4
26 1 0 ● 1 1	3 - 6
400 bar	Massima pressione di sicurezza - Max Overpressure limit

● **Filetti (X3)**	***Threads (X3)***	**L1**	**L2**(mm)
1 1/8" Gas conico	***1*** *1/8" Gas conical*	8	39
2 1/4" Gas conico	***2*** *1/4" Gas conical*	10	41
3 M10x1 conico	***3*** *M10x1 conical*	9	40

■ **Membrana** (vedi pag. 12)	***Diaphragm*** *(see page 12)*
1 NBR	***1*** *NBR*

Corpo	Acciaio zincato
Contatti elettrici	Argentati
Condizione elettrica	N.A.
Max tensione commutabile	24 V
Max corrente commutabile	2 A
Max temperatura fluido	100° C
Vita meccanica	10^5 operazioni (0 - 200 bar)
Tipo di azionamento	1B
Situazione di polluzione	normale
Peso	~ 35 gr

Case	*Zinc plated steel*
Electric contacts	*Silver plated*
Electric conditions	*N.O.*
Max switched voltage	*24 V*
Max switched current	*2 A*
Max fluid temperature	*100° C*
Mechanical working life	*10^5 operations (0-200 bar)*
Action type	*1B*
Pollution situation	*normal*
Weight	*~ 35 gr*

Contattare Euroswitch per maggiori informazioni sulle versioni disponibili

Please contact Euroswitch for further information on the versions available

Per un corretto impiego vedere le note generali del catalogo pressostati Euroswitch edizione 2012.
For a correct use please refer to "General Notes" in the pressure switches Euroswitch catalogue, edition 2012.

L'Azienda si riserva la facoltà di apportare modifiche tecniche ai prodotti o di cessarne la produzione senza obbligo di preavviso.
The Company reserves the right to modify the technical features of the products or halt production at any time without notice.

266

Pressostato a taratura fissa
Fixed setting pressure switch

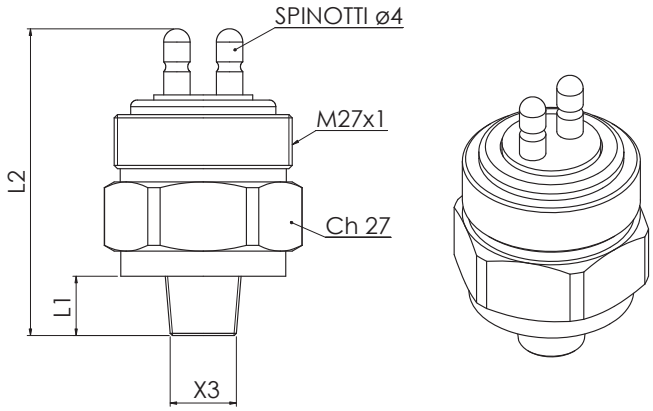

Codice - *Part Number*	
Mod. 266 contatto elettrico - *electrical contact* norm. aperto / *norm. open*	Campo di intervento *Operating range* bar
26 6 0 ● 1 0	1 -4
26 6 0 ● 1 1	3 - 6
400 bar	Massima pressione di sicurezza - Max Overpressure limit

● **Filetti (X3)**	***Threads (X3)***	**L1**	**L2 (mm)**
1 1/8" Gas conico	***1*** *1/8" Gas conical*	10	48
2 1/4" Gas conico	***2*** *1/4" Gas conical*	12	50
3 M10x1 conico	***3*** *M10x1 conical*	9	47

■ **Membrana** (vedi pag. 12)	***Diaphragm*** *(see page 12)*
1 NBR	***1*** *NBR*

Corpo	Acciaio zincato
Contatti elettrici	Argentati
Condizione elettrica	N.A.
Max tensione commutabile	24 V
Max corrente commutabile	2 A
Max temperatura fluido	100° C
Vita meccanica	10^5 operazioni (0 - 200 bar)
Tipo di azionamento	1B
Situazione di polluzione	normale
Peso	~ 70 gr

Case	*Zinc plated steel*
Electric contacts	*Silver plated*
Electric conditions	*N.O.*
Max switched voltage	*24 V*
Max switched current	*2 A*
Max fluid temperature	*100° C*
Mechanical working life	*10^5 operations (0 - 200 bar)*
Action type	*1B*
Pollution situation	*normal*
Weight	*~ 70 gr*

Contattare Euroswitch per maggiori informazioni sulle versioni disponibili

Please contact Euroswitch for further information on the versions available

Per un corretto impiego vedere le note generali del catalogo pressostati Euroswitch edizione 2012.
For a correct use please refer to "General Notes" in the pressure switches Euroswitch catalogue, edition 2012.

L'Azienda si riserva la facoltà di apportare modifiche tecniche ai prodotti o di cessarne la produzione senza obbligo di preavviso.
The Company reserves the right to modify the technical features of the products or halt production at any time without notice.

26 R

Mini pressostato
Small pressure switch

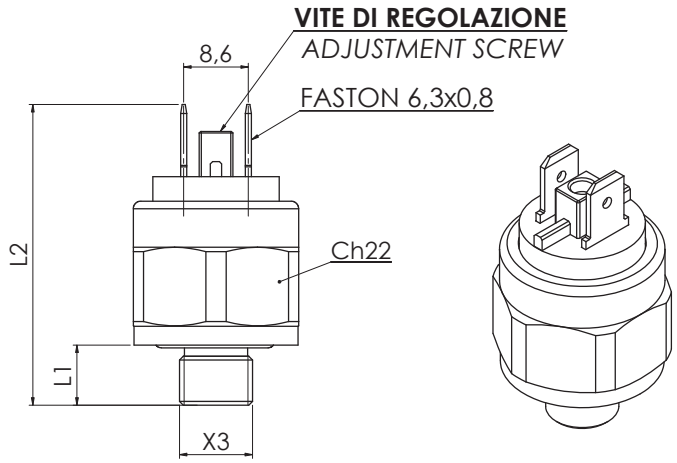

Codice - *Part Number*			
Corpo in acciaio zincato *Zinc plated steel case*	Corpo in ottone *brass case*	Campo di regolazione *Setting range* bar	Tolleranza a 20°C *Tollerance at 20°C* bar
contatto elettrico - electrical contact *norm. aperto norm. open*	contatto elettrico - electrical contact *norm. aperto norm. open*		
26R 1 0 ● 1 0	**26R** 1 1 ● 1 0	1 - 6	± 0,3
26R 1 0 ● 1 1	**26R** 1 1 ● 1 1	2 ÷ 10	± 0,5
400 bar	80 bar	Massima pressione di sicurezza - Max *Overpressure limit*	

● **Filetti (X3)**	***Threads (X3)***	**L1**	**L2 (mm)**
1 1/8" Gas conico	***1*** *1/8" Gas conical*	8	40
2 1/4" Gas conico	***2*** *1/4" Gas conical*	10	42
3 M10x1	***3*** *M10x1*	9	40

■ **Membrana** (vedi pag. 12)	***Diaphragm*** *(see page 12)*
1 NBR	***1*** *NBR*

Corpo	Acciaio zincato / Ottone	***Case***	*Zinc plated steel / Brass*
Contatti elettrici	Argentati	***Electric contacts***	*Silver plated*
Condizione elettrica	N.A.	***Electric conditions***	*N.O.*
Max tensione commutabile	48 V	***Max switched voltage***	*48 V*
Max corrente commutabile	0,5 A	***Max switched current***	*0,5 A*
Max temperatura fluido	80° C	***Max fluid temperature***	*80° C*
Vita meccanica	10^5 operazioni (0-200 bar)	***Mechanical working life***	*10^5 operations (0-200 bar)*
Tipo di azionamento	1B	***Action type***	*1B*
Situazione di polluzione	normale	***Pollution situation***	*normal*
Peso	~ 45 gr	***Weight***	*~ 45 gr*

Contattare Euroswitch per maggiori informazioni sulle versioni disponibili

Please contact Euroswitch for further information on the versions available

Per un corretto impiego vedere le note generali del catalogo pressostati Euroswitch edizione 2012.
For a correct use please refer to "General Notes" in the pressure switches Euroswitch catalogue, edition 2012.

L'Azienda si riserva la facoltà di apportare modifiche tecniche ai prodotti o di cessarne la produzione senza obbligo di preavviso.
The Company reserves the right to modify the technical features of the products or halt production at any time without notice.

27

Pressostato a membrana - isteresi regolabile contatti in scambio
Diaphragm pressure switch - adjustable hysteresis - SPDT contacts

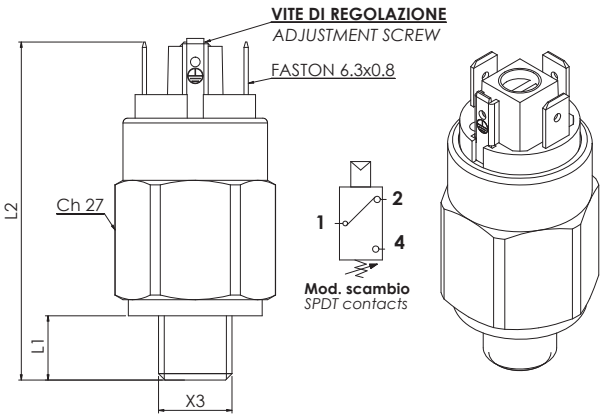

Codice - *Part Number*			
Corpo in acciao zincato *Zinc plated steel case*	Corpo in ottone *Brass case*	Campo di regolazione *Setting range* bar	Tolleranza a 20°C *Tollerance at 20°C* bar
27 2 0 ● ■ 0	**27** 2 1 ● ■ 0	0.3 - 1.5	± 0.2
27 2 0 ● ■ 1	**27** 2 1 ● ■ 1	1 - 5	± 0.3
27 2 0 ● ■ 2	**27** 2 1 ● ■ 2	1 - 10	± 0.5
27 2 0 ● ■ 3	**27** 2 1 ● ■ 3	10 - 50	± 2
27 2 0 ● ■ 4		10 - 100	± 3
300 bar	80 bar	Massima pressione di sicurezza - Max Overpressure limit	
150 bar	40 bar	Massima pressione di lavoro - Max Working pressure	

● **Filetti (X3)**	***Threads (X3)***	**L1**	**L2** (mm)
1 1/8" Gas conico	***1*** *1/8" Gas conical*	10	61
2 1/4" Gas conico	***2*** *1/4" Gas conical*	12	63
3 M10x1K conico	***3*** *M10x1K conical*	10	61
4 M12x1,5 cilindrico	***4*** *M12x1,5 cylindrical*	10	61
5 1/8" NPT	***5*** *1/8" NPT*	9	60
6 1/4" Gas cilindrico	***6*** *1/4" Gas cylindrical*	12	63

■ **Membrane** (vedi pag. 12)	***Diaphragms*** *(see page 12)*
1 NBR	***1*** *NBR*
2 FKM (standard)	***2*** *FKM (standard)*
3 EPDM CH	***3*** *EPDM CH*
4 CR	***4*** *CR*
5 Silicone	***5*** *Sylicon*
6 HNBR	***6*** *HNBR*

Corpo	Acciaio zincato o ottone	***Case***	*Zinc plated steel or brass*
Contatti elettrici	Argentati	***Electric contacts***	*Silver plated*
Caratteristiche elettriche	2(1) A / 24 Vdc	***Electrical caracteristics***	*2(1) A / 24 Vdc*
	6(1) A / 250 Vac		*6(1) A / 250 Vac*
Max temperatura fluido in funzione della membrana		***Max fluid temperature depending on diaphragm***	
	80° a 120°C		*80° to 120°C*
Vita meccanica	10^5 operazioni	***Mechanical working life***	*10^5 operations*
Tipo di azionamento	1B	***Action type***	*1B*
Situazione di polluzione	normale	***Pollution situation***	*normal*
Grado di protezione	IP 00	***Protection degree***	*IP 00*
con connettore 3900003	IP 65 (vedi pagg. 13-15)	***with connector 3900003***	*IP 65 (see pages 13-15)*
Isteresi	20 ÷ 40% regolabile in Euroswitch	***Hysteresis***	*20 ÷ 40% adjustable in Euroswitch*
Peso	~ 115 gr	***Weight***	*~ 115 gr*

Per un corretto impiego vedere le note generali del catalogo pressostati Euroswitch edizione 2012.
For a correct use please refer to "General Notes" in the pressure switches Euroswitch catalogue, edition 2012.

L'Azienda si riserva la facoltà di apportare modifiche tecniche ai prodotti o di cessarne la produzione senza obbligo di preavviso.
The Company reserves the right to modify the technical features of the products or halt production at any time without notice.

28

Pressostato a pistone - isteresi regolabile contatti in scambio
Piston pressure switch - adjustable hysteresis SPDT contacts

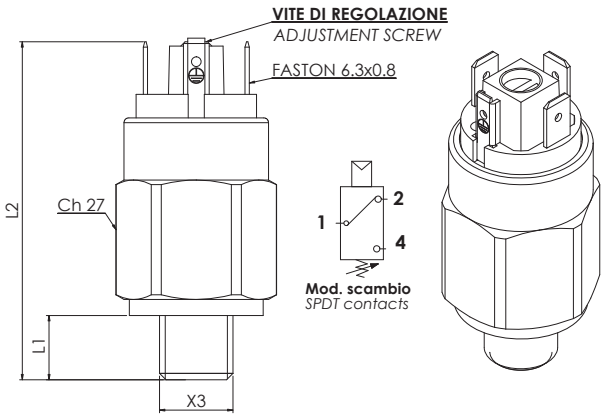

Codice - *Part Number*	Campo di regolazione *Setting range* bar	Tolleranza a 20° C *Tolerance at 20 ° C*
28 2 0 ● 1 6	50 - 200	± 2÷10
28 2 0 ● 1 7	100 - 300	± 5÷15
800 bar	Massima pressione di sicurezza - Max Overpressure limit	
450 bar	Massima pressione di lavoro - Max Working pressure	

● **Filetti (X3)**	***Threads (X3)***	**L1**	**L2** (mm)
1 1/8" Gas conico	***1*** *1/8" Gas conical*	10	61
2 1/4" Gas conico	***2*** *1/4" Gas conical*	12	63
3 M10x1K conico	***3*** *M10x1K conical*	10	61
4 M12x1,5 Cilindrico	***4*** *M12x1,5 cylindrical*	10	61
5 1/8" NPT	***5*** *1/8" NPT*	9	60
6 1/4" Gas cilindrico	***6*** *1/4" Gas cylindrical*	12	63

Corpo	Acciaio zincato	***Case***	*Zinc plated steel*
Contatti elettrici	Argentati	***Electric contacts***	*Silver plated*
Caratteristiche elettriche	2(1) A / 24 Vdc	***Electrical caracteristics***	*2(1) A / 24 Vdc*
	6(1) A / 250 Vac		*6(1) A / 250 Vac*
Max temperatura fluido	80° C	***Max fluid temperature***	*80° C*
Vita meccanica	10^5 operazioni	***Mechanical working life***	*10^5 operations*
Tipo di azionamento	1B	***Action type***	*1B*
Situazione di polluzione	normale	***Pollution situation***	*normal*
Grado di protezione	IP 00	***Protection degree***	*IP 00*
con connettore 3900003	IP 65 (vedi pagg. 13-15)	***with connector 3900003***	*IP 65 (see pages 13-15)*
Isteresi	30 ÷ 50% regolabile in Euroswitch	***Hysteresis***	*30 ÷ 50% adjustable in Euroswitch*
■ **Tenuta**	NBR (vedi pag. 12)	■ ***Seal***	*NBR (see page 12)*
Peso	~ 120 gr	***Weight***	*~ 115 gr*

Per un corretto impiego vedere le note generali del catalogo pressostati Euroswitch edizione 2012.
For a correct use please refer to "General Notes" in the pressure switches Euroswitch catalogue, edition 2012.

L'Azienda si riserva la facoltà di apportare modifiche tecniche ai prodotti o di cessarne la produzione senza obbligo di preavviso.
The Company reserves the right to modify the technical features of the products or halt production at any time without notice.

30

Pressostato a pistone ≤ 250V
Piston pressure switch ≤ 250V

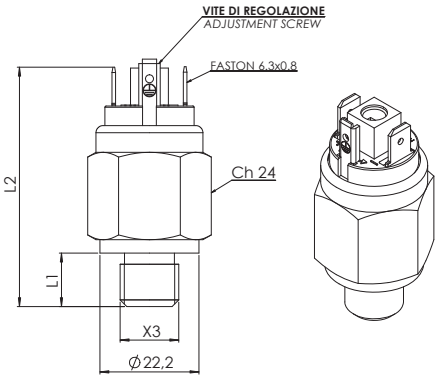

Codice - *Part Number* Mod. 30		Campo di regolazione *Setting range* bar	Tolleranza a 20° C *Tolerance at 20 ° C* bar
contatto elettrico - *electrical contact* norm. aperto *norm. open*	contatto elettrico - *electrical contact* norm. chiuso *norm. closed*		
30 1 0 ● 1 6	**30** 2 0 ● 1 6	50 - 150	± 2 ÷ 10
30 1 0 ● 1 7	**30** 2 0 ● 1 7	100 - 300	± 5 ÷ 15
800 bar		Massima pressione di sicurezza - Max *Overpressure limit*	
450 bar		Massima pressione di lavoro - Max *Working pressure*	

● Filetti (X3)	*Threads (X3)*	L1	L2 (mm)
1 1/8" Gas conico	***1*** *1/8" Gas conical*	10	52
3 M10x1 conico	***3*** *M10x1 conical*	12	54
H 1/4" Gas cilindrico	***H*** *1/4" Gas cylindrical*	10	52

Corpo	Acciaio zincato	***Case***	*Zinc plated steel*
Contatti elettrici	Argento AgNi, a richiesta dorati	***Electric contacts***	*Silver AgNi, on request gold plated*
Condizione elettrica	N.A. (bordeaux) o N.C. (blu)	***Electrical condition***	*N.O. (bordeaux) or N.C. (blue)*
Max tensione commutabile	250 V	***Max switched voltage***	*250 V*
Max corrente commutabile	0.5 A	***Max switched current***	*0.5 A*
Max temperatura fluido	100° C	***Max fluid temperature***	*100° C*
Vita meccanica	10^5 operazioni (10-300 bar)	***Mechanical working life***	*10^5 operations (10-300 bar)*
Vita elettrica	10^5 operazioni	***Electrical working life***	*10^5 operations*
Tipo di azionamento	1B	***Action type***	*1B*
Situazione di polluzione	normale	***Pollution situation***	*normal*
Grado di protezione	IP 00	***Protection degree***	*IP 00*
con cappuccio 3015001	IP 54 (vedi pagg. 13-15)	***with cover 3015001***	*IP 54 (see pages 13-15)*
con cappuccio 3900001	IP 65 (vedi pagg. 13-15)	***with cap 3900001***	*IP 65 (see pages 13-15)*
con connettore 3900200	IP 65 (vedi pagg. 13-15)	***with connector 3900200***	*IP 65 (see pages 13-15)*
Conforme alla norma	EN 60730-I	***In accordance with***	*EN 60730-I*
Tenuta	NBR + Teflon (vedi pag. 12)	***Seal***	*NBR+Teflon (see page 12)*
Pistone	AISI 303	***Piston***	*AISI 303*
Peso	~ 75 gr	***Weight***	*~ 75 gr*

Per un corretto impiego vedere le note generali del catalogo pressostati Euroswitch edizione 2012.
For a correct use please refer to "General Notes" in the pressure switches Euroswitch catalogue, edition 2012.

L'Azienda si riserva la facoltà di apportare modifiche tecniche ai prodotti o di cessarne la produzione senza obbligo di preavviso.
The Company reserves the right to modify the technical features of the products or halt production at any time without notice.

31

Pressostato a membrana ≤ 250V
Diaphragm pressure switch ≤ 250V

A richiesta disponibile la versione certificata ATEX
Version ATEX available on request

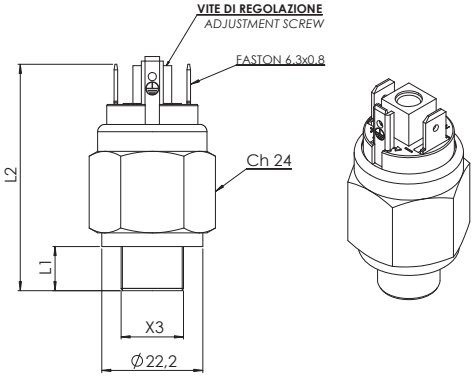

Codice - *Part Number*			
Corpo in acciaio zincato *Zinc plated steel case*	Corpo in ottone *brass case*	Campo di regolazione *Setting range* bar	Tolleranza a 20°C *Tollerance at 20°C* bar
contatto elettrico - electrical contact *norm. aperto norm. open* / *norm. chiuso norm. closed*	contatto elettrico - electrical contact *norm. aperto norm. open* / *norm. chiuso norm. closed*		
31 1 0 ● ■ 0 / **31** 2 0 ● ■ 0	**31** 1 1 ● ■ 0 / **31** 2 1 ● ■ 0	0.1 - 1	± 0.1
31 1 0 ● ■ 1 / **31** 2 0 ● ■ 1	**31** 1 1 ● ■ 1 / **31** 2 1 ● ■ 1	1 - 5	± 0.3
31 1 0 ● ■ 2 / **31** 2 0 ● ■ 2	**31** 1 1 ● ■ 2 / **31** 2 1 ● ■ 2	1 - 10	± 0.5
31 1 0 ● ■ 3 / **31** 2 0 ● ■ 3	**31** 1 1 ● ■ 3 / **31** 2 1 ● ■ 3	10 - 20	± 1.0
31 1 0 ● ■ 4 / **31** 2 0 ● ■ 4		20 - 50	± 2.0
300 bar	80 bar	Massima pressione di sicurezza - Max *Overpressure limit*	
150 bar	40 bar	Massima pressione di lavoro - Max *Working pressure*	

● Filetti (X3)	*Threads (X3)*	L1	L2 (mm)
1 1/8" Gas conico	***1*** *1/8" Gas conical*	10	51
2 1/4" Gas conico	***2*** *1/4" Gas conical*	12	53
3 M10x1K conico	***3*** *M10x1K conical*	10	51
4 M12x1,5 Cilindrico	***4*** *M12x1,5 cylindrical*	9	50
5 1/8" NPT	***5*** *1/8" NPT*	10	51
6 1/4" Gas cilindrico	***6*** *1/4" Gas cylindrical*	9,7	50,7
7 1/8" Gas Cilindrico Gola UNI 5711	***7*** *1/8" Gas cylindrical Gola UNI 5711*	10	51
8 M10x1 cilindrico	***8*** *M10x1 cylindrical*	9,5	50,5

■ Membrane (vedi pag. 12)	*Diaphragms (see page 12)*
1 NBR	***1*** *NBR*
2 FKM (standard)	***2*** *FKM (standard)*
3 EPDM CH	***3*** *EPDM CH*
4 CR	***4*** *CR*
5 Silicone	***5*** *Sylicon*
6 HNBR	***6*** *HNBR*

Corpo	Acciaio zincato o ottone (a richiesta inox)	***Case***	*Zincplated steel or brass (on request inox)*
Contatti elettrici	Argento AgNi, a richiesta dorati	***Electric contact***	*Silver AgNi, on request gold plated*
Condizione elettrica	N.A. (bordeaux) N.C. (blu)	***Electrical conditions***	*N.O. (bordeaux) N.C. (blu)*
Max tensione commutabile	250 Vac	***Max switches voltage***	*250 Vac*
Max corrente commutabile	0,5 A	***Max switches current***	*0,5 A*
Max temperatura fluido	80° a 120°C (in funzione della membrana)	***Max fluid temperature***	*80° to 120°C (depending on diaphragm)*
Vita meccanica	10^6 operazioni	***Mechanical working life***	*10^6 operations*
Vita elettrica	10^5 operazioni	***Electrical working life***	*10^5 operations*
Tipo di azionamento	1B	***Action type***	*1B*
Situazione di polluzione	normale	***Pollution situation***	*normal*
Grado di protezione	IP 00	***Protection degree***	*IP 00*
con cappuccio 3015001	IP 54 (vedi pagg. 13-15)	***with cover 3015001***	*IP 54 (see pages 13-15)*
con cappuccio 3900001	IP 65 (vedi pagg. 13-15)	***with cap 3900001***	*IP 65 (see pages 13-15)*
con connettore 3900200	IP 65 (vedi pagg. 13-15)	***with connector 3900200***	*IP 65 (see pages 13-15)*
Conforme alla norma	EN 60730-I	***In accordance with***	*EN 60730-I*
Peso	~ 70 gr	***Weight***	*~70 gr*

Per un corretto impiego vedere le note generali del catalogo pressostati Euroswitch edizione 2012.
For a correct use please refer to "General Notes" in the pressure switches Euroswitch catalogue, edition 2012.

L'Azienda si riserva la facoltà di apportare modifiche tecniche ai prodotti o di cessarne la produzione senza obbligo di preavviso.
The Company reserves the right to modify the technical features of the products or halt production at any time without notice.

34

Vuotostato a taratura fissa ≤ 48V
Fixed setting vacuum switch ≤ 48V

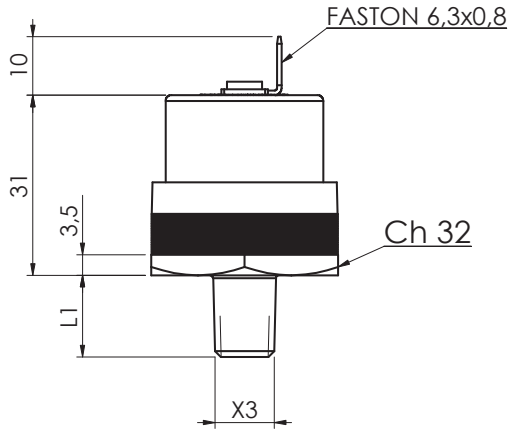

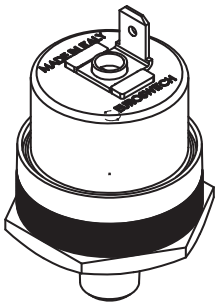

Codice - *Part Number*		
Mod. 34 contatto elettrico - *electrical contact* norm. aperto / *norm. open*	Campo di regolazione *Setting range* m bar	Tolleranza a 20° C *Tolerance at 20 ° C* m bar
34 1 1 ● B 9	-100 / - 900	± 50
15 bar	Massima pressione di sicurezza - Max *Overpressure limit*	
10 bar	Massima pressione di lavoro - Max *Working pressure*	

● **Filetti (X3)**	***Threads (X3)***	**L1 (mm)**
1 1/8" Gas conico	***1*** *1/8" Gas conical*	10
2 1/4" Gas conico	***2*** *1/4" Gas conical*	12

Corpo	Ottone (a richiesta inox)	***Case***	*Brass (on request inox)*
Contatti elettrici	Argento AgNi, a richiesta dorati	***Electric contacts***	*Silver AgNi, on request gold plated*
Condizione elettrica	N.A.	***Electrical connection***	*N.O.*
Max tensione commutabile	13,5V dc	***Max switch voltage***	*13,5V dc*
Max corrente commutabile	0,2A	***Max switch current***	*0,2A*
Max temperatura del fluido	80°C	***Max fluid temperature***	*80°C*
Tipo di azionamento	1B	***Action type***	*1B*
Situazione di polluzione	normale	***Pollution situation***	*normal*
Vita meccanica	10^5 operazioni	***Mech. and electrical working life***	*10^5 operations*
Vita elettrica	10^5 operazioni	***Electrical working life***	*10^5 operations*
Conforme alla norma	EN 60730-I	***In accordance with***	*EN 60730-I*
Grado di protezione	IP00	***Protection degree***	*IP00*
Membrana	B Bronzo fosforoso + O-Ring in VITON	***Diaphragm***	B *Phosphor bronze + O-Ring in VITON*
Peso	~ 70 gr	***Weight***	*~ 70 gr*

Per un corretto impiego vedere le note generali del catalogo pressostati Euroswitch edizione 2012.
For a correct use please refer to "General Notes" in the pressure switches Euroswitch catalogue, edition 2012.

L'Azienda si riserva la facoltà di apportare modifiche tecniche ai prodotti o di cessarne la produzione senza obbligo di preavviso.
The Company reserves the right to modify the technical features of the products or halt production at any time without notice.

35

Vuotostato ≤ 48V
Vacuum switch ≤ 48V

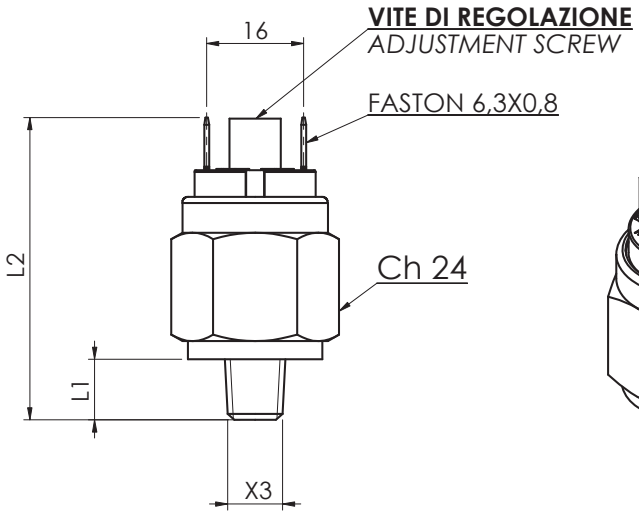

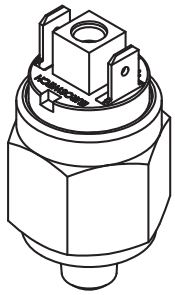

Codice - *Part Number* Mod. 35		Campo di regolazione *Setting range* m bar	Tolleranza a 20° C *Tolerance at 20 ° C* m bar
contatto elettrico - *electrical contact* norm. aperto *norm. open*	contatto elettrico - *electrical contact* norm. chiuso *norm. closed*		
35 1 1 ● ■ 9	**35** 2 1 ● ■ 9	-200 / -900	± 100
15 bar		Massima pressione di sicurezza - Max *Overpressure limit*	
10 bar		Massima pressione di lavoro - Max *Working pressure*	

● Filetti (X3)	*Threads (X3)*	L1	L2 (mm)
1 1/8" Gas conico	***1*** *1/8" Gas conical*	10	50
2 1/4" Gas conico	***2*** *1/4" Gas conical*	12	52
3 M10x1 conico	***3*** *M10x1 conical*	10	50
4 1/8" NPT	***4*** *1/8" NPT*	10	50

Corpo	Ottone (a richiesta inox)	***Case***	*Brass (on request inox)*
Contatti elettrici	Argento AgNi, a richiesta dorati	***Electric contacts***	*Silver AgNi, on request gold plated*
Condizione elettrica	N.A. (colore naturale) N.C. (ocra)	***Electrical connection***	*N.O. (natural color) N.C. (ochre)*
Max tensione commutabile	48V	***Max switch voltage***	*48V*
Max corrente commutabile	0,5A	***Max switch current***	*0,5A*
Max temperatura del fluido	80°-120°C (in funzione della membrana)	***Max fluid temperature***	*80°-120°C (depending on diaphragm)*
Tipo di azionamento	1B	***Action type***	*1B*
Situazione di polluzione	normale	***Pollution situation***	*normal*
Vita meccanica	10^6 operazioni	***Mech. and electrical working life***	*10^6 operations*
Vita elettrica	10^5 operazioni	***Electrical working life***	*10^5 operations*
Conforme alla norma	EN 60730-I	***In accordance with***	*EN 60730-I*
Grado di protezione	IP00	***Protection degree***	*IP00*
	con cap. 3015001 IP54 (vedi pagg. 13-15)		*with cover 3015001 IP54 (see pages 13-15)*
	con cap. 3900001 IP65 (vedi pagg. 13-15)		*with cap. 3900001 IP65 (see pages 13-15)*
	con connett. DIN 3900200 IP65		*with DIN connector 3900200 IP65*
Inserire codice membrana	1 NBR (olio) 4 CR (aria) (vedi pag. 12)	***Insert diaphragm code***	*1 NBR (oil) 4 CR (air) (see page 9)*
Peso	~ 70 gr	***Weight***	*~ 70 gr*

Per un corretto impiego vedere le note generali del catalogo pressostati Euroswitch edizione 2012.
For a correct use please refer to "General Notes" in the pressure switches Euroswitch catalogue, edition 2012.

L'Azienda si riserva la facoltà di apportare modifiche tecniche ai prodotti o di cessarne la produzione senza obbligo di preavviso.
The Company reserves the right to modify the technical features of the products or halt production at any time without notice.

37

Vuotostato ≤ 250V
Vacuum switch ≤ 250V

A richiesta disponibile la versione certificata ATEX
Version ATEX available on request

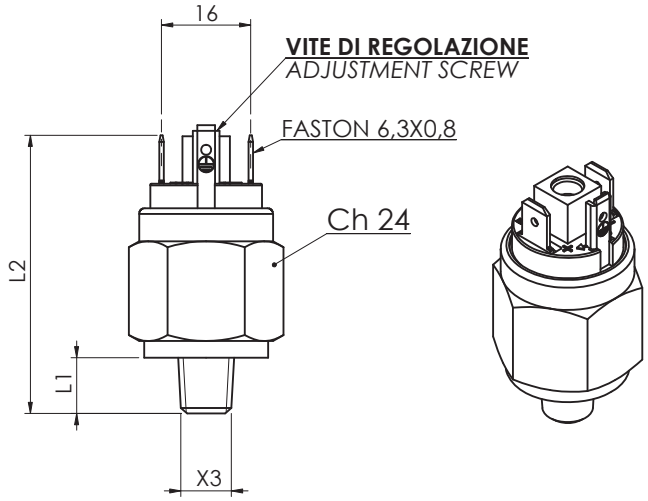

Codice - *Part Number*			
Mod. 37		Campo di regolazione *Setting range* m bar	Tolleranza a 20° C *Tolerance at 20 ° C* m bar
contatto elettrico - *electrical contact* norm. aperto *norm. open*	contatto elettrico - *electrical contact* norm. chiuso *norm. closed*		
37 1 1 ● ■ 9	**37** 2 1 ● ■ 9	-200 / -900	± 100
15 bar		Massima pressione di sicurezza - Max *Overpressure limit*	
10 bar		Massima pressione di lavoro - Max *Working pressure*	

● Filetti (X3)	*Threads (X3)*	L1	L2 (mm)
1 1/8" Gas conico	***1*** *1/8" Gas conical*	10	50
2 1/4" Gas conico	***2*** *1/4" Gas conical*	12	52
3 M10x1 conico	***3*** *M10x1 conical*	10	50
4 1/8" NPT	***4*** *1/8" NPT*	10	50

Corpo	Ottone (a richiesta inox)	***Case***	*Brass (on request inox)*
Contatti elettrici	Argento AgNi, a richiesta dorati	***Electric contacts***	*Silver AgNi, on request gold plated*
Condizione elettrica	N.A. (colore naturale) N.C. (ocra)	***Electrical connection***	*N.O. (natural color) N.C. (ochre)*
Max tensione commutabile	250V	***Max switch voltage***	*250V*
Max corrente commutabile	0,5A	***Max switch current***	*0,5A*
Max temperatura del fluido	80°-120°C (in funzione della membrana)	***Max fluid temperature***	*80°-120°C (depending on diaphragm)*
Tipo di azionamento	1B	***Action type***	*1B*
Situazione di polluzione	normale	***Pollution situation***	*normal*
Vita meccanica	10^6 operazioni	***Mech. and electrical working life***	*10^6 operations*
Vita elettrica	10^5 operazioni	***Electrical working life***	*10^5 operations*
Conforme alla norma	EN 60730-I	***In accordance with***	*EN 60730-I*
Grado di protezione	IP00	***Protection degree***	*IP00*
	con cap. 3015001 IP54 (vedi pagg. 13-15)		*with cover 3015001 IP54 (see pages 13-15)*
	con cap. 3900001 IP65 (vedi pagg. 13-15)		*with cap. 3900001 IP65 (see pages 13-15)*
	con connett. DIN 3900200 IP65		*with DIN connector 3900200 IP65*
Inserire codice membrana	1 NBR (olio) 4 CR (aria) (vedi pag. 12)	***Insert diaphragm code***	*1 NBR (oil) 4 CR (air) (see page 12)*
Peso	~ 70 gr	***Weight***	*~ 70 gr*

Per un corretto impiego vedere le note generali del catalogo pressostati Euroswitch edizione 2012.
For a correct use please refer to "General Notes" in the pressure switches Euroswitch catalogue, edition 2012.

L'Azienda si riserva la facoltà di apportare modifiche tecniche ai prodotti o di cessarne la produzione senza obbligo di preavviso.
The Company reserves the right to modify the technical features of the products or halt production at any time without notice.

38

A richiesta disponibile la versione certificata ATEX
Version ATEX available on request

Vuotostato a membrana con contatti in scambio
Diaphragm vacuum switch - SPDT contacts

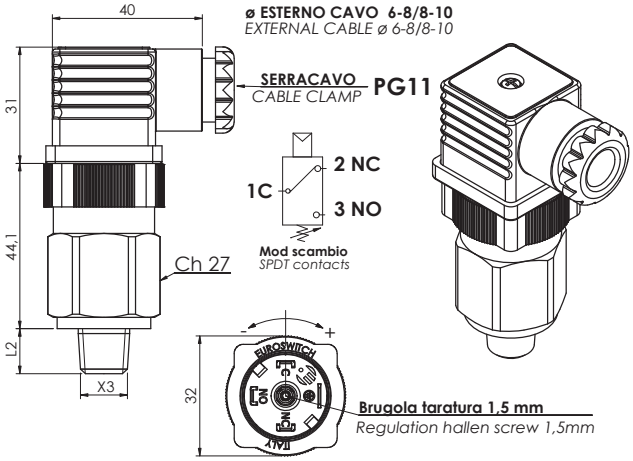

Codice - *Part Number*		
Mod. 38	Campo di regolazione *Setting range*	Tolleranza a 20° C *Tolerance at 20 ° C*
contatto elettrico - *electrical contact* norm. aperto *norm. open*	m bar	m bar
38 2 1 ● 1 9	-200 / - 900	± 100
15 bar	Massima pressione di sicurezza - Max *Overpressure limit*	
10 bar	Massima pressione di lavoro - Max *Working pressure*	

● Filetti (X3)	*Threads (X3)*	L2 (mm)
1 1/8" Gas conico	***1*** *1/8" Gas conical*	10
2 1/4" Gas conico	***2*** *1/4" Gas conical*	12

Corpo	Ottone	***Case***	*Brass*
Contatti elettrici	Argento	***Electric contacts***	*Silver*
Grano di regolazione	Brugola da 1,5 mm	***Regulation screw***	*Allen Key 1,5 mm*
Max temperatura del fluido	80° a 120°C in funzione della membrana	***Max fluid temperature***	*80° to 120°C depending on diaphragm*
Condizione elettrica	SPDT (contatti in scambio)	***Electrical condition***	*SPDT (exchange contact)*
Caratteristiche elettriche	5 (4) A / 14 Vdc	***Electrical characteristics***	*5 (4) A / 14 Vdc*
	4 (3) A / 30 Vdc		*4 (3) A / 30 Vdc*
	5 (3) A / 125 Vac		*5 (3) A / 125 Vac*
	5 (1) A / 250 Vac		*5 (1) A / 250 Vac*
Isteresi fissa	circa 0,15 bar	***Fixed hystereis***	*about 0,15 bar*
Tipo di azionamento	1B	***Action type***	*1B*
Situazione di polluzione esterna	normale	***External pollution situation***	*normal*
Vita meccanica	10^6 operazioni	***Mechanical working life***	*10^6 operations*
Coppia max di serraggio	25 Nm	***Tightening torque max***	*25 Nm*
Grado di protezione	IP65	***Protection degree***	*IP65*
con connettore a norme UNI EN 175301-803 (DIN43650)		*with connector according to UNI EN 175301-803 (DIN43650)*	
Membrane	1 NBR (olio) 4 CR (aria) (vedi pag. 12)	***Diaphragms***	*1 NBR (oil) 4 CR (air) (see page 12)*
Peso	~ 140 gr	***Weight***	*~ 140 gr*

Per un corretto impiego vedere le note generali del catalogo pressostati Euroswitch edizione 2012.
For a correct use please refer to "General Notes" in the pressure switches Euroswitch catalogue, edition 2012.

L'Azienda si riserva la facoltà di apportare modifiche tecniche ai prodotti o di cessarne la produzione senza obbligo di preavviso.
The Company reserves the right to modify the technical features of the products or halt production at any time without notice.

40

Pressostato a pistone ≤ 48V
Piston pressure switch ≤ 48V

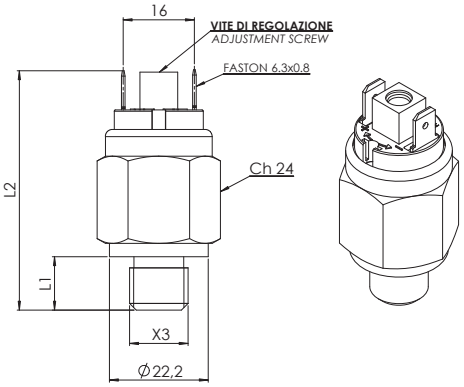

Codice - *Part Number* Mod. 40		Campo di regolazione *Setting range* bar	Tolleranza a 20° C *Tolerance at 20 ° C* bar
contatto elettrico - *electrical contact* norm. aperto *norm. open*	contatto elettrico - *electrical contact* norm. chiuso *norm. closed*		
40 1 0 ● 1 6	**40** 2 0 ● 1 6	50 - 150	± 2 ÷ 10
40 1 0 ● 1 7	**40** 2 0 ● 1 7	100 - 300	± 5 ÷ 15
800 bar		Massima pressione di sicurezza - Max *Overpressure limit*	
450 bar		Massima pressione di lavoro - Max *Working pressure*	

● Filetti (X3)	*Threads (X3)*	L1	L2 (mm)
1 1/8" Gas conico	***1*** *1/8" Gas conical*	10	52
H 1/4" Gas cilindrico	***H*** *1/4" Gas cylindrical*	12	54
3 M10x1 conico	***3*** *M10x1 conical*	10	52

Corpo	Acciaio zincato	***Case***	*Zinc plated steel*
Contatti elettrici	Argento AgNi, a richiesta dorati	***Electric contacts***	*Silver AgNi, on request gold plated*
Condizione elettrica	N.A. (bordeaux) o N.C. (blu)	***Electrical condition***	*N.O. (bordeaux) or N.C. (blue)*
Max tensione commutabile	48 V	***Max switched voltage***	*48 V*
Max corrente commutabile	0.5 A	***Max switched current***	*0.5 A*
Max temperatura fluido	100° C	***Max fluid temperature***	*100° C*
Vita meccanica	10^5 operazioni (10-300 bar)	***Mechanical working life***	*10^5 operations (10-300 bar)*
Vita elettrica	10^5 operazioni	***Electrical working life***	*10^5 operations*
Tipo di azionamento	1B	***Action type***	*1B*
Situazione di polluzione	normale	***Pollution situation***	*normal*
Grado di protezione	IP 00	***Protection degree***	*IP 00*
con cappuccio 3015001	IP 54 (vedi pagg. 13-15)	***with cover 3015001***	*IP 54 (see pages 13-15)*
con cappuccio 3900001	IP 65 (vedi pagg. 13-15)	***with cap 3900001***	*IP 65 (see pages 13-15)*
con connettore 3900200	IP 65 (vedi pagg. 13-15)	***with connector 3900200***	*IP 65 (see pages 13-15)*
Conforme alla norma	EN 60730-I	***In accordance with***	*EN 60730-I*
■ **Tenuta**	NBR + Teflon (vedi pag. 12)	■ ***Seal***	*NBR+Teflon /see page 12)*
Pistone	AISI 303	***Piston***	*AISI 303*
Peso	~ 75 gr	***Weight***	*~ 75 gr*

Per un corretto impiego vedere le note generali del catalogo pressostati Euroswitch edizione 2012.
For a correct use please refer to "General Notes" in the pressure switches Euroswitch catalogue, edition 2012.

L'Azienda si riserva la facoltà di apportare modifiche tecniche ai prodotti o di cessarne la produzione senza obbligo di preavviso.
The Company reserves the right to modify the technical features of the products or halt production at any time without notice.

41

Pressostato a membrana ≤ 48V
Diaphragm pressure switch ≤ 48V

A richiesta disponibile la versione certificata ATEX
Version ATEX available on request

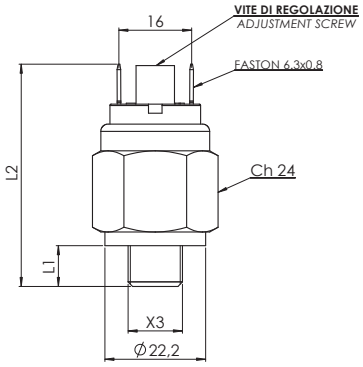

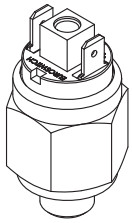

Codice - *Part Number*			
Corpo in acciaio zincato *Zinc plated steel case*	Corpo in ottone *brass case*	Campo di regolazione *Setting range* bar	Tolleranza a 20°C *Tollerance at 20°C* bar
contatto elettrico - electrical contact *norm. aperto norm. open* / *norm. chiuso norm. closed*	contatto elettrico - electrical contact *norm. aperto norm. open* / *norm. chiuso norm. closed*		
41 1 0 ● ■ 0 / **41** 2 0 ● ■ 0	**41** 1 1 ● ■ 0 / **41** 2 1 ● ■ 0	0.1 - 1	± 0.1
41 1 0 ● ■ 1 / **41** 2 0 ● ■ 1	**41** 1 1 ● ■ 1 / **41** 2 1 ● ■ 1	1 - 5	± 0.3
41 1 0 ● ■ 2 / **41** 2 0 ● ■ 2	**41** 1 1 ● ■ 2 / **41** 2 1 ● ■ 2	1 - 10	± 0.5
41 1 0 ● ■ 3 / **41** 2 0 ● ■ 3	**41** 1 1 ● ■ 3 / **41** 2 1 ● ■ 3	10 - 20	± 1.0
41 1 0 ● ■ 4 / **41** 2 0 ● ■ 4		20 - 50	± 2.0
300 bar	80 bar	Massima pressione di sicurezza - Max *Overpressure limit*	
150 bar	40 bar	Massima pressione di lavoro - Max *Working pressure*	

● Filetti (X3)	*Threads (X3)*	L1	L2 (mm)
1 1/8" Gas conico	***1*** *1/8" Gas conical*	10	51
2 1/4" Gas conico	***2*** *1/4" Gas conical*	12	53
3 M10x1K conico	***3*** *M10x1K conical*	10	51
4 M12x1,5 Cilindrico	***4*** *M12x1,5 cylindrical*	9	50
5 1/8" NPT	***5*** *1/8" NPT*	10	51
6 1/4" Gas cilindrico	***6*** *1/4" Gas cylindrical*	9,7	50,7
7 1/8" Gas Cilindrico Gola UNI 5711	***7*** *1/8" Gas cylindrical Gola UNI 5711*	10	51
8 M10x1 cilindrico	***8*** *M10x1 cylindrical*	9,5	50,5

■ Membrane (vedi pag. 12)	*Diaphragms (see page 12)*
1 NBR	***1*** *NBR*
2 FKM (standard)	***2*** *FKM (standard)*
3 EPDM CH	***3*** *EPDM CH*
4 CR	***4*** *CR*
5 Silicone	***5*** *Sylicon*
6 HNBR	***6*** *HNBR*

Corpo	Acciaio zincato o ottone (a richiesta inox)	***Case***	*Zincplated steel or brass (on request inox)*
Contatti elettrici	Argento AgNi, a richiesta dorati	***Electric contact***	*Silver AgNi, on request gold plated*
Condizione elettrica	N.A. (bordeaux) N.C. (blu)	***Electrical conditions***	*N.O. (bordeaux) N.C. (blu)*
Max tensione commutabile	48 V	***Max switches voltage***	*48 V*
Max corrente commutabile	0,5 A	***Max switches current***	*0,5 A*
Max temperatura fluido	80° a 120°C (in funzione della membrana)	***Max fluid temperature***	*80° to 120°C (depending on diaphragm)*
Vita meccanica	10^6 operazioni	***Mechanical working life***	*10^6 operations*
Vita elettrica	10^5 operazioni	***Electrical working life***	*10^5 operations*
Tipo di azionamento	1B	***Action type***	*1B*
Situazione di polluzione	normale	***Pollution situation***	*normal*
Grado di protezione	IP 00	***Protection degree***	*IP 00*
con cappuccio 3015001	IP 54 (vedi pagg. 13-15)	***with cover 3015001***	*IP 54 (see pages 13-15)*
con cappuccio 3900001	IP 65 (vedi pagg. 13-15)	***with cap 3900001***	*IP 65 (see pages 13-15)*
con connettore 3900200	IP 65 (vedi pagg. 13-15)	***with connector 3900200***	*IP 65 (see pages 13-15)*
Conforme alla norma	EN 60730-I	***In accordance with***	*EN 60730-I*
Peso	~ 70 gr	***Weight***	*~70 gr*

Per un corretto impiego vedere le note generali del catalogo pressostati Euroswitch edizione 2012.
For a correct use please refer to "General Notes" in the pressure switches Euroswitch catalogue, edition 2012.

L'Azienda si riserva la facoltà di apportare modifiche tecniche ai prodotti o di cessarne la produzione senza obbligo di preavviso.
The Company reserves the right to modify the technical features of the products or halt production at any time without notice.

41B 41C

Pressostato a membrana per alta pressione - max pressione di sicurezza 600 bar

Diaphragm pressure switch - over pressure limit 600 bar

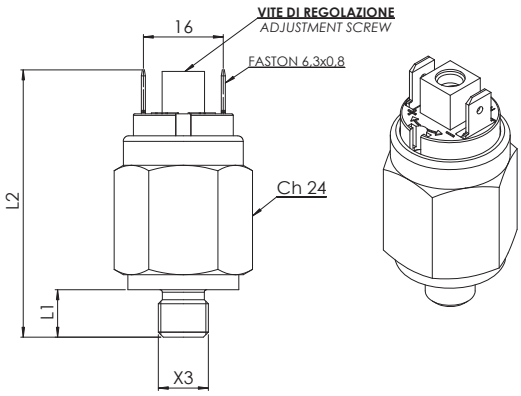

Codice - *Part Number*			
Corpo in acciaio zincato *Zinc plated steel case*		Campo di regolazione *Setting range* bar	Tolleranza a 20°C *Tollerance at 20°C* bar
contatto elettrico - electrical contact *norm. aperto norm. open*	contatto elettrico - electrical contact *norm. chiuso norm. closed*		
41B 1 0 ● ■ 2	**41B** 2 0 ● ■ 2	1 - 10	± 0.5
41B 1 0 ● ■ 3	**41B** 2 0 ● ■ 3	10 - 20	± 1
41C 1 0 ● ■ 4	**41C** 2 0 ● ■ 4	20 - 50	± 2
41C 1 0 ● ■ 5	**41C** 2 0 ● ■ 5	50 - 150	± 5
600 bar		Massima pressione di sicurezza - Max *Overpressure limit*	
300 bar		Massima pressione di lavoro - Max *Working pressure*	

● **Filetti (X3)**	***Threads (X3)***	**L1**	**L2** (mm)
1 1/8" Gas conico	***1*** *1/8" Gas conical*	10	54
2 1/4" Gas conico	***2*** *1/4" Gas conical*	12	56
3 M10x1K conico	***3*** *M10x1K conical*	10	54
5 1/8" NPT	***5*** *1/8" NPT*	10	54
6 1/4" Gas cilindrico	***6*** *1/4" Gas cylindrical*	10	54

■ **Membrane** (vedi pag. 12)	***Diaphragms*** *(see page 12)*
1 NBR	***1*** *NBR*
2 FKM (standard)	***2*** *FKM (standard)*
3 EPDM CH	***3*** *EPDM CH*
4 CR	***4*** *CR*
6 HNBR	***6*** *HNBR*

Corpo	Acciaio zincato	***Case***	*Zinc plated steel*
Contatti elettrici	Argento AgNi, a richiesta dorati	***Electric contacts***	*Silver AgNi, on request gold plated*
Condizione elettrica	N.A. (bordeaux) o N.C. (blu)	***Electrical condition***	*N.O. (bordeaux) or N.C. (blue)*
Max tensione commutabile	48 V (250V a richiesta)	***Max switched voltage***	*48 V (250V on request)*
Max corrente commutabile	0.5 A	***Max switched current***	*0.5 A*
Max temperatura fluido	80° a 120°C in funz. della membrana	***Max fluid temperature***	*80° a 120°C depending on diaphragm*
Vita meccanica	41B 10^5 operazioni	***Mechanical working life***	*41B 10^5 operations*
	41C 10^6 operazioni		*41C 10^6 operations*
Vita elettrica	10^5 operazioni	***Electrical working life***	*10^5 operations*
Tipo di azionamento	1B	***Action type***	*1B*
Situazione di polluzione	normale	***Pollution situation***	*normal*
Grado di protezione	IP 00	***Protection degree***	*IP 00*
con cappuccio 3015001	IP 54 (vedi pagg. 13-15)	***with cover 3015001***	*IP 54 (see pages 13-15)*
con cappuccio 3900001	IP 65 (vedi pagg. 13-15)	***with cap 3900001***	*IP 65 (see pages 13-15)*
con connettore 3900200	IP 65 (vedi pagg. 13-15)	***with connector 3900200***	*IP 65 (see pages 13-15)*
Conforme alla norma	EN 60730-I	***In accordance with***	*EN 60730-I*
Peso	~ 60 gr	***Weight***	*~ 60 gr*

Per un corretto impiego vedere le note generali del catalogo pressostati Euroswitch edizione 2012.
For a correct use please refer to "General Notes" in the pressure switches Euroswitch catalogue, edition 2012.

L'Azienda si riserva la facoltà di apportare modifiche tecniche ai prodotti o di cessarne la produzione senza obbligo di preavviso.
The Company reserves the right to modify the technical features of the products or halt production at any time without notice.

41V

Pressostato a membrana, terminali a vite
Diaphragm pressure switch, screw terminals

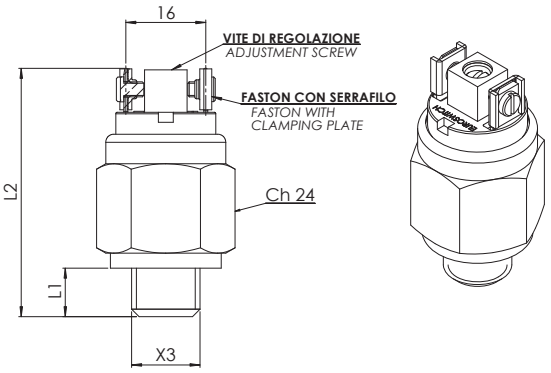

Codice - *Part Number*				Campo di regolazione *Setting range* bar	Tolleranza a 20°C *Tollerance at 20°C* bar
Corpo in acciaio zincato *Zinc plated steel case*		Corpo in ottone *brass case*			
contatto elettrico - electrical contact *norm. aperto norm. open*	*norm. chiuso norm. closed*	contatto elettrico - electrical contact *norm. aperto norm. open*	*norm. chiuso norm. closed*		
41V 1 0 ● ■ 0	**41V** 2 0 ● ■ 0	**41V** 1 1 ● ■ 0	**41V** 2 1 ● ■ 0	0.1 - 1	± 0.1
41V 1 0 ● ■ 1	**41V** 2 0 ● ■ 1	**41V** 1 1 ● ■ 1	**41V** 2 1 ● ■ 1	1 - 5	± 0.3
41V 1 0 ● ■ 2	**41V** 2 0 ● ■ 2	**41V** 1 1 ● ■ 2	**41V** 2 1 ● ■ 2	1 - 10	± 0.5
41V 1 0 ● ■ 3	**41V** 2 0 ● ■ 3	**41V** 1 1 ● ■ 3	**41V** 2 1 ● ■ 3	10 - 20	± 1.0
41V 1 0 ● ■ 4	**41V** 2 0 ● ■ 4			20 - 50	± 2.0
300 bar		80 bar		Massima pressione di sicurezza - Max *Overpressure limit*	
150 bar		40 bar		Massima pressione di lavoro - Max *Working pressure*	

● **Filetti (X3)**	***Threads (X3)***	**L1**	**L2** (mm)
1 1/8" Gas conico	***1*** *1/8" Gas conical*	10	51
2 1/4" Gas conico	***2*** *1/4" Gas conical*	12	53
3 M10x1K conico	***3*** *M10x1K conical*	10	51
4 M12x1,5 Cilindrico	***4*** *M12x1,5 cylindrical*	9	50
5 1/8" NPT	***5*** *1/8" NPT*	10	51
6 1/4" Gas cilindrico	***6*** *1/4" Gas cylindrical*	9,7	50,7
7 1/8" Gas Cilindrico Gola UNI 5711	***7*** *1/8" Gas cylindrical Gola UNI 5711*	10	51
8 M10x1 cilindrico	***8*** *M10x1 cylindrical*	9,5	50,5

■ **Membrane** (vedi pag. 12)	***Diaphragms*** *(see page 12)*
1 NBR	***1*** *NBR*
2 FKM (standard)	***2*** *FKM (standard)*
3 EPDM CH	***3*** *EPDM CH*
4 CR	***4*** *CR*
5 Silicone	***5*** *Sylicon*
6 HNBR	***6*** *HNBR*

Corpo	Acciaio zincato o ottone (a richiesta inox)	***Case***	*Zinc plated steel or brass (on request inox)*
Contatti elettrici	Argento AgNi, a richiesta dorati	***Electric contacts***	*Silver AgNi, on request gold plated*
Condizione elettrica	N.A. (bordeaux) o N.C. (blu)	***Electrical condition***	*N.O. (bordeaux) or N.C. (blue)*
Max tensione commutabile	48 V (250V a richiesta)	***Max switched voltage***	*48 V (250 V on request)*
Max corrente commutabile	0.5 A	***Max switched current***	*0.5 A*
Max temperatura fluido	80° a 120°C in funz. della membrana	***Max fluid temperature***	*80° a 120°C depending on diaphragm*
Vita meccanica	10^6 operazioni	***Mechanical working life***	*10^6 operations*
Vita elettrica	10^5 operazioni	***Electrical working life***	*10^5 operations*
Tipo di azionamento	1B	***Action type***	*1B*
Situazione di polluzione	normale	***Pollution situation***	*normal*
Grado di protezione	IP 00	***Protection degree***	*IP 00*
con cappuccio 3015001	IP 54 (vedi pagg. 13-15)	***with cover 3015001***	*IP 54 (see pages 13-15)*
con cappuccio 3900001	IP 65 (vedi pagg. 13-15)	***with cap 3900001***	*IP 65 (see pages 13-15)*
Conforme alla norma	EN 60730-I	***In accordance with***	*EN 60730-I*
Peso	~ 75 gr	***Weight***	*~ 75 gr*

Per un corretto impiego vedere le note generali del catalogo pressostati Euroswitch edizione 2012.
For a correct use please refer to "General Notes" in the pressure switches Euroswitch catalogue, edition 2012.

L'Azienda si riserva la facoltà di apportare modifiche tecniche ai prodotti o di cessarne la produzione senza obbligo di preavviso.
The Company reserves the right to modify the technical features of the products or halt production at any time without notice.

42

Pressostato a membrana ≤ 48V con attacco femmina
Diaphragm pressure switch ≤ 48V female thread

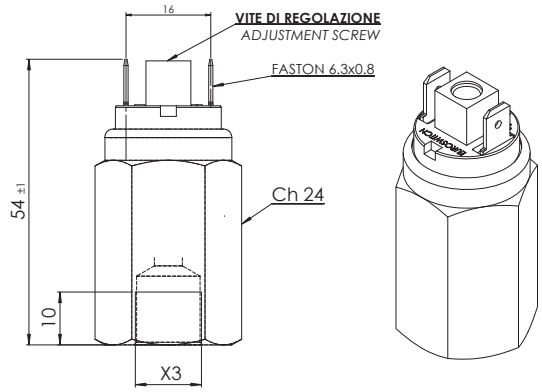

Codice - *Part Number*			
Corpo in acciaio zincato *Zinc plated steel case*	Corpo in ottone *brass case*	Campo di regolazione *Setting range* bar	Tolleranza a 20°C *Tollerance at 20°C* bar
contatto elettrico - electrical contact *norm. aperto norm. open* / *norm. chiuso norm. closed*	contatto elettrico - electrical contact *norm. aperto norm. open* / *norm. chiuso norm. closed*		
42 1 0 ● ■ 0 / **42** 2 0 ● ■ 0	**42** 1 1 ● ■ 0 / **42** 2 1 ● ■ 0	0.1 - 1	± 0.1
42 1 0 ● ■ 1 / **42** 2 0 ● ■ 1	**42** 1 1 ● ■ 1 / **42** 2 1 ● ■ 1	1 - 5	± 0.3
42 1 0 ● ■ 2 / **42** 2 0 ● ■ 2	**42** 1 1 ● ■ 2 / **42** 2 1 ● ■ 2	1 - 10	± 0.5
42 1 0 ● ■ 3 / **42** 2 0 ● ■ 3	**42** 1 1 ● ■ 3 / **42** 2 1 ● ■ 3	10 - 20	± 1.0
42 1 0 ● ■ 4 / **42** 2 0 ● ■ 4		20 - 50	± 2.0
300 bar	80 bar	Massima pressione di sicurezza - Max *Overpressure limit*	
150 bar	40 bar	Massima pressione di lavoro - Max *Working pressure*	

● **Filetti (X3)** / ***Threads (X3)***
- **4** M12x1,5 Cilindrico / ***4*** *M12x1,5 cylindrical*
- **6** 1/4" Gas cilindrico / ***6*** *1/4" Gas cylindrical*
- **G** 1/8" Gas Cilindrico / ***G*** *1/8" Gas cylindrical*
- **8** M10x1 cilindrico / ***8*** *M10x1 cylindrical*

■ **Membrane** (vedi pag. 12) / ***Diaphragms*** *(see page 12)*
- **1** NBR / ***1*** *NBR*
- **2** FKM (standard) / ***2*** *FKM (standard)*
- **3** EPDM CH / ***3*** *EPDM CH*
- **4** CR / ***4*** *CR*
- **5** Silicone / ***5*** *Sylicon*
- **6** HNBR / ***6*** *HNBR*

Corpo	Acciaio zincato o ottone (a richiesta inox)	***Case***	*Zincplated steel or brass (on request inox)*
Contatti elettrici	Argento AgNi, a richiesta dorati	***Electric contact***	*Silver AgNi, on request gold plated*
Condizione elettrica	N.A. (bordeaux) N.C. (blu)	***Electrical conditions***	*N.O. (bordeaux) N.C. (blu)*
Max tensione commutabile	48 V (250 V a richiesta)	***Max switches voltage***	*48 V (250 V on request)*
Max corrente commutabile	0,5 A	***Max switches current***	*0,5 A*
Max temperatura fluido	80° a 120°C (in funzione della membrana)	***Max fluid temperature***	*80° to 120°C (depending on diaphragm)*
Vita meccanica	10^6 operazioni	***Mechanical working life***	*10^6 operations*
Vita elettrica	10^5 operazioni	***Electrical working life***	*10^5 operations*
Tipo di azionamento	1B	***Action type***	*1B*
Situazione di polluzione	normale	***Pollution situation***	*normal*
Grado di protezione	IP 00	***Protection degree***	*IP 00*
con cappuccio 3015001	IP 54 (vedi pagg. 13-15)	***with cover 3015001***	*IP 54 (see pages 13-15)*
con cappuccio 3900001	IP 65 (vedi pagg. 13-15)	***with cap 3900001***	*IP 65 (see pages 13-15)*
con connettore 3900200	IP 65 (vedi pagg. 13-15)	***with connector 3900200***	*IP 65 (see pages 13-15)*
Conforme alla norma	EN 60730-I	***In accordance with***	*EN 60730-I*
Peso	~ 125 gr	***Weight***	*~125 gr*

Per versione VDE richiedere scheda tecnica

For VDE version please contact technical department

Per un corretto impiego vedere le note generali del catalogo pressostati Euroswitch edizione 2012.
For a correct use please refer to "General Notes" in the pressure switches Euroswitch catalogue, edition 2012.

L'Azienda si riserva la facoltà di apportare modifiche tecniche ai prodotti o di cessarne la produzione senza obbligo di preavviso.
The Company reserves the right to modify the technical features of the products or halt production at any time without notice.

46

Pressostato a pistone per bassa pressione - contatti in scambio

Piston pressure switch for low pressure - SPDT contacts

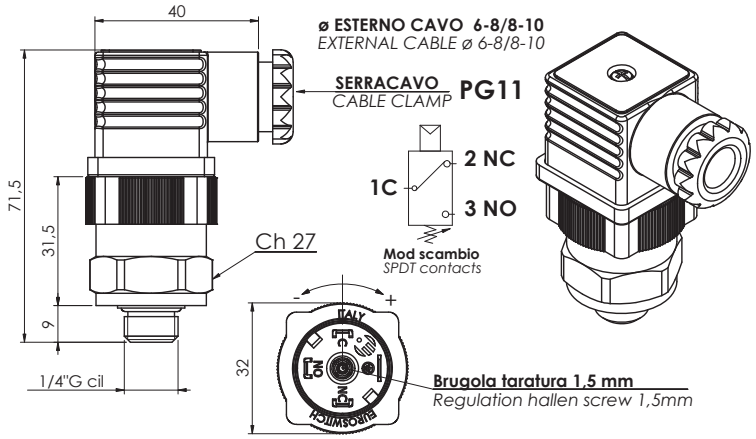

Codice - *Part Number*			
Corpo in alluminio *Aluminum case*	filettatura - *thread*	Campo di regolazione *Setting range* *bar*	Tolleranza a 20°C *Tolerance at 20°C* *bar*
46 2 3 6 1 2	1/4" gas cilindrico - *cylindrical gas*	2 - 10	± 0,5
50 bar	Massima pressione di sicurezza - Max *Overpressure limit*		
20 bar	Massima pressione di lavoro - Max *Working pressure*		

Corpo	Alluminio	***Case***	*Aluminum*
Contatti elettrici	Argento	***Electric contacts***	*Silver*
Grano di regolazione	Brugola da 1,5 mm	***Regulation screw***	*Allen Key 1,5 mm*
Max temperatura del fluido	80°C	***Max fluid temperature***	*80°C*
Condizione elettrica	SPDT (contatti in scambio)	***Electrical condition***	*SPDT (exchange contact)*
Caratteristiche elettriche	5 (4) A / 14 Vdc	***Electrical characteristics***	*5 (4) A / 14 Vdc*
	4 (3) A / 30 Vdc		*4 (3) A / 30 Vdc*
	5 (3) A / 125 Vac		*5 (3) A / 125 Vac*
	5 (1) A / 250 Vac		*5 (1) A / 250 Vac*
Isteresi fissa	max 0,8 bar	***Fixed hystereis***	*max 0,8 bar*
Tipo di azionamento	1B	***Action type***	*1B*
Situazione di polluzione esterna	normale	***External pollution situation***	*normal*
Vita meccanica	$2x10^5$ operazioni (0-10 bar)	***Mechanical working life***	*$2x10^5$ operations (0-10bar)*
Vita elettrica	$5x10^4$ operazioni	***Electrical working life***	*$5x10^4$ operations*
Coppia max di serraggio	20 Nm	***Tightening torque max***	*20 Nm*
Grado di protezione	IP65	***Protection degree***	*IP65*
con connettore a norme UNI EN 175301-803 (DIN43650)		*with connector according to UNI EN 175301-803 (DIN43650)*	
Tenuta	NBR + Teflon (vedi pag. 12)	***Seal***	*NBR + Teflon (see page 12)*
Peso	~ 110 gr	***Weight***	*~ 110 gr*

Per un corretto impiego vedere le note generali del catalogo pressostati Euroswitch edizione 2012.
For a correct use please refer to "General Notes" in the pressure switches Euroswitch catalogue, edition 2012.

L'Azienda si riserva la facoltà di apportare modifiche tecniche ai prodotti o di cessarne la produzione senza obbligo di preavviso.
The Company reserves the right to modify the technical features of the products or halt production at any time without notice.

48

Pressostato a pistone con contatti in scambio
Piston pressure switch with SPDT contacts

A richiesta disponibile la versione certificata ATEX
Version ATEX available on request

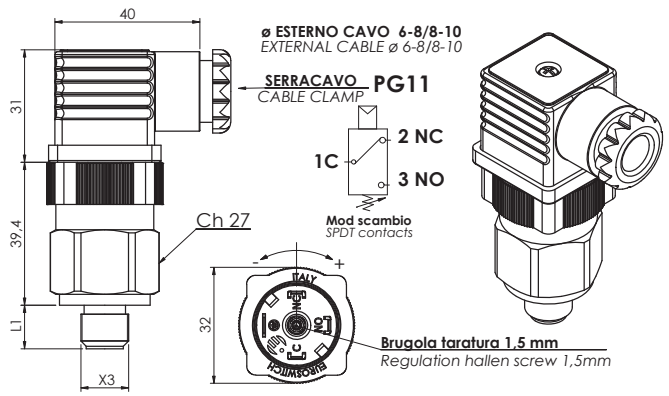

Codice - *Part Number*	Campo di regolazione *Setting range* bar	Tolleranza a 20° C *Tolerance at 20 ° C*
48 2 0 ● 1 6	50 ÷ 200	± 2 ÷ 10
48 2 0 ● 1 7	200 ÷ 400	± 4 ÷ 15
900 bar	Massima pressione di sicurezza - Max Overpressure limit	
450 bar	Massima pressione di lavoro - Max Working pressure	

● **Filetti (X3)**	***Threads (X3)***	**L1**
2 1/4" Gas conico	***2*** *1/4" Gas conical*	12
H 1/4" Gas cilindrico	***H*** *1/4" Gas cylindrical*	12

Corpo	Acciaio zincato (a richiesta inox)	***Case***	*Zinc plated steel (on request inox)*
Contatti elettrici	Argento	***Electric contacts***	*Silver*
Grano di regolazione	Brugola da 1,5 mm	***Regulation screw***	*Allen Key 1,5 mm*
Max temperatura del fluido	100°C	***Max fluid temperature***	*100°C*
Condizione elettrica	SPDT (contatti in scambio)	***Electrical condition***	*SPDT (exchange contact)*
Caratteristiche elettriche	5 (4) A / 14 Vdc	***Electrical characteristics***	*5 (4) A / 14 Vdc*
	4 (3) A / 30 Vdc		*4 (3) A / 30 Vdc*
	5 (3) A / 125 Vac		*5 (3) A / 125 Vac*
	5 (1) A / 250 Vac		*5 (1) A / 250 Vac*
Isteresi fissa	approssimativo 10÷40% del valore impostato	***Fixed Hysteresis***	*approximately 10÷40% depending of setting value*
Tipo di azionamento	1B	***Action type***	*1B*
Situazione di polluzione esterna	normale	***External pollution situation***	*normal*
Vita meccanica	10^6 operazioni	***Mechanical working life***	*10^6 operations*
Coppia max di serraggio	50 Nm	***Tightening torque***	*50 Nm*
Grado di protezione	IP65	***Protection degree***	*IP65*
con connettore a norme UNI EN 175301-803 (DIN43650)		*with connector according to UNI EN 175301-803 (DIN43650)*	
■ **Tenuta**	NBR + Teflon	■ ***Seal***	*NBR + Teflon*
Peso	~ 120 gr	***Weight***	*~ 120 gr*

Per un corretto impiego vedere le note generali del catalogo pressostati Euroswitch edizione 2012.
For a correct use please refer to "General Notes" in the pressure switches Euroswitch catalogue, edition 2012.

L'Azienda si riserva la facoltà di apportare modifiche tecniche ai prodotti o di cessarne la produzione senza obbligo di preavviso.
The Company reserves the right to modify the technical features of the products or halt production at any time without notice.

49

A richiesta disponibile la versione certificata ATEX
Version ATEX available on request

Pressostato a membrana con contatti in scambio
Diaphragm pressure switch with SPDT contacts

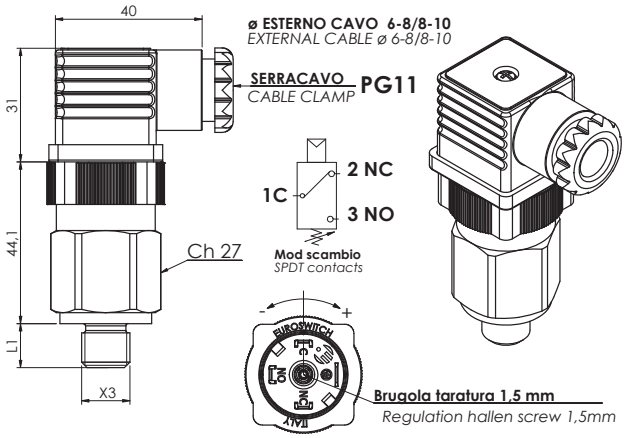

Codice - *Part Number*

Corpo in acciao zincato *Zinc plated steel case*	Corpo in ottone *Brass case*	Campo di regolazione *Setting range* bar	Tolleranza a 20°C *Tollerance at 20°C* bar
49 2 0 ● ■ 0	**49** 2 1 ● ■ 0	0.3 - 1.5	± 0.15
49 2 0 ● ■ 1	**49** 2 1 ● ■ 1	1 - 5	± 0.3
49 2 0 ● ■ 2	**49** 2 1 ● ■ 2	1 - 12	± 0.5
49 2 0 ● ■ 3		10 - 60	± 2
300 bar	80 bar	Massima pressione di sicurezza - Max Overpressure limit	
150 bar	40 bar	Massima pressione di lavoro - Max Working pressure	

● **Filetti (X3)** / ***Threads (X3)***

1	1/8" Gas conico	***1***	*1/8" Gas conical*
2	1/4" Gas conico	***2***	*1/4" Gas conical*
3	M10x1K conico	***3***	*M10x1K conical*
4	M12x1,5 cilindrico	***4***	*M12x1,5 cylindrical*
H	1/4" Gas cilindrico	***H***	*1/4" Gas cylindrical*

L1 (mm): 10, 12, 10, 9, 12

■ **Membrane** (vedi pag. 12) / ***Diaphragms*** *(see page 12)*

1	NBR	***1***	*NBR*
2	FKM (standard)	***2***	*FKM (standard)*
3	EPDM CH	***3***	*EPDM CH*
4	CR	***4***	*CR*
5	Silicone	***5***	*Sylicon*
6	HNBR	***6***	*HNBR*

Corpo	Ottone / acciaio zincato	***Case***	*Brass / zinc plated steel*
Contatti elettrici	Argento	***Electric contacts***	*Silver*
Grano di regolazione	Brugola da 1,5 mm	***Regulation screw***	*Allen Key 1,5 mm*
Max temperatura del fluido	80° a 120°C in funzione della membrana	***Max fluid temperature***	*80° to 120°C depending on diaphragm*
Condizione elettrica	SPDT (contatti in scambio)	***Electrical condition***	*SPDT (exchange contact)*
Caratteristiche elettriche	5 (4) A / 14 Vdc	***Electrical characteristics***	*5 (4) A / 14 Vdc*
	4 (3) A / 30 Vdc		*4 (3) A / 30 Vdc*
	5 (3) A / 125 Vac		*5 (3) A / 125 Vac*
	5 (1) A / 250 Vac		*5 (1) A / 250 Vac*
Isteresi fissa	approssimativo 10÷30% del valore impostato	***Fixed Hysteresis***	*approximately 10÷30% depending of setting value*
Tipo di azionamento	1B	***Action type***	*1B*
Situazione di polluzione esterna	normale	***External pollution situation***	*normal*
Vita meccanica	10^6 operazioni	***Mechanical working life***	*10^6 operations*
Coppia max di serraggio	25/50 Nm	***Tightening torque max***	*25/50 Nm*
Grado di protezione	IP65	***Protection degree***	*IP65*
con connettore a norme UNI EN 175301-803 (DIN43650)		*with connector according to UNI EN 175301-803 (DIN43650)*	
Peso	~ 140 gr	***Weight***	*~ 140 gr*

Per un corretto impiego vedere le note generali del catalogo pressostati Euroswitch edizione 2012.
For a correct use please refer to "General Notes" in the pressure switches Euroswitch catalogue, edition 2012.

L'Azienda si riserva la facoltà di apportare modifiche tecniche ai prodotti o di cessarne la produzione senza obbligo di preavviso.
The Company reserves the right to modify the technical features of the products or halt production at any time without notice.

681

Pressostato con scala di taratura visiva
Pressure switch with setting visual scale

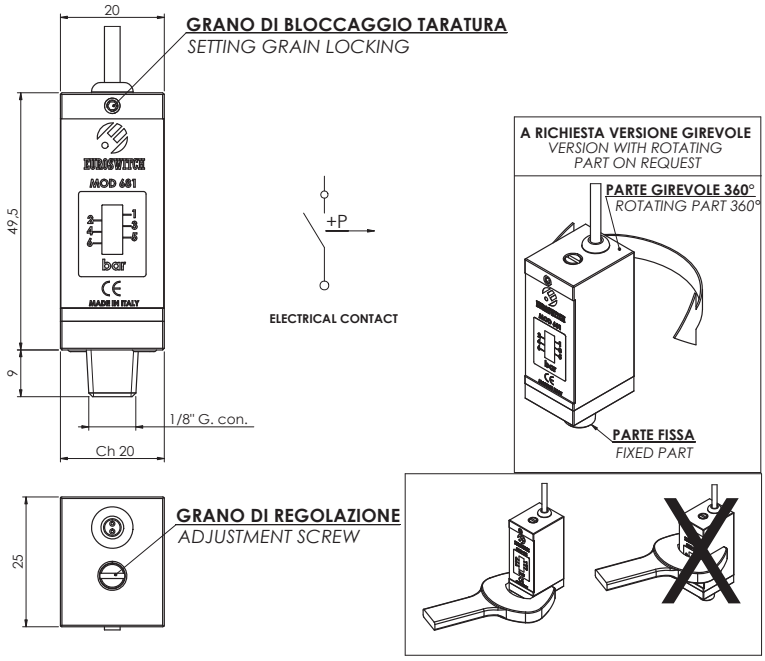

Evitare l'uso in presenza di campi magnetici.
Non usare in ambienti con acqua.
e spruzzi d'olio.
Evitare l'impiego con gas o fluidi corrosivi.

Do not use in magnetic ambient.
Do not use in water ambient and in presence of drop oil.
Avoid to use with gas and corrosive fluids.

Codice - *Part Number*		
	filettatura - *thread*	Campo di regolazione *Setting range* *bar*
681 1 3 1 1 1	1/8" gas conico - *conical*	1 - 6
20 bar	Massima pressione di sicurezza - Max Overpressure limit	

Corpo	Alluminio anodizzato	***Case***	*Anodized aluminium*
Attacco filettato	Ottone	***Threaded fitting***	*Brass*
Etichetta	Policarbonato ottico	***Label***	*Optical polycarbonate*
Connessione elettrica	Cavetto PVC sez. 2x0,22 mm2	***Electrical connection***	*PVC cable 2x0,22 mm2*
	L= 1000 mm		*L= 1000 mm*
Contatto elettrico	Reed SPST NA	***Type of contact***	*Reed SPST NO*
Max tensione commutabile	48V	***Max switch voltage***	*48V*
Max corrente commutabile	0,5A	***Max switch current***	*0,5A*
Max potenza commutabile	10W	***Max switch capacity***	*10W*
Max temperatura del fluido	60° C	***Max fluid temperature***	*60° C*
Tipo di azionamento	1B	***Action type***	*1B*
Situazione di polluzione	normale	***Pollution situation***	*normal*
Vita meccanica ed elettrica	10^6	***Mech. and electrical working life***	10^6
Grado di protezione	IP40	***Protection degree***	*IP40*
Coppia di serraggio	15 - 20 Nm	***Thightening torque***	*15 - 20 Nm*
Peso	~ 95 gr	***Weight***	*~ 95 gr*

Per un corretto impiego vedere le note generali del catalogo pressostati Euroswitch edizione 2012.
For a correct use please refer to "General Notes" in the pressure switches Euroswitch catalogue, edition 2012.

L'Azienda si riserva la facoltà di apportare modifiche tecniche ai prodotti o di cessarne la produzione senza obbligo di preavviso.
The Company reserves the right to modify the technical features of the products or halt production at any time without notice.

682

Pressostato con scala di taratura visiva
Pressure switch with setting visual scale

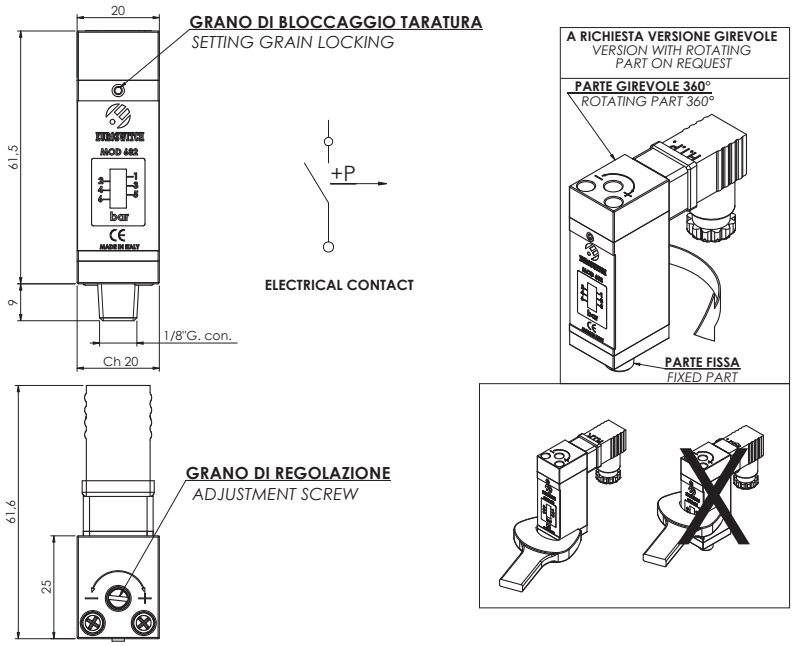

Evitare l'uso in presenza di campi magnetici.
Non usare in ambienti con acqua.
e spruzzi d'olio.
Evitare l'impiego con gas o fluidi corrosivi.

Do not use in magnetic ambient.
Do not use in water ambient and in presence of drop oil.
Avoid to use with gas and corrosive fluids.

Codice - *Part Number*		
	filettatura - *thread*	Campo di regolazione *Setting range* *bar*
682 1 3 1 1 1	1/8" gas conico - *conical*	1 - 6
20 bar	Massima pressione di sicurezza - Max Overpressure limit	

Corpo	Alluminio anodizzato	***Case***	*Anodized aluminium*
Attacco filettato	Ottone	***Threaded fitting***	*Brass*
Etichetta	Policarbonato ottico	***Label***	*Optical polycarbonate*
Connessione elettrica	Connettore DIN43650-C int-9,4	***Electrical connection***	*Connector DIN43650-C int-9,4*
Contatto elettrico	Reed SPST NA	***Type of contact***	*Reed SPST NO*
Max tensione commutabile	48V	***Max switch voltage***	*48V*
Max corrente commutabile	0,5A	***Max switch current***	*0,5A*
Max potenza commutabile	10W	***Max switch capacity***	*10W*
Max temperatura del fluido	60° C	***Max fluid temperature***	*60° C*
Tipo di azionamento	1B	***Action type***	*1B*
Situazione di polluzione	normale	***Pollution situation***	*normal*
Vita meccanica ed elettrica	10^6	***Mech. and electrical working life***	10^6
Grado di protezione	IP40	***Protection degree***	*IP40*
Coppia di serraggio	15 - 20 Nm	***Thightening torque***	*15 - 20 Nm*
Peso	~ 105 gr	***Weight***	*~ 105 gr*

Per un corretto impiego vedere le note generali del catalogo pressostati Euroswitch edizione 2012.
For a correct use please refer to "General Notes" in the pressure switches Euroswitch catalogue, edition 2012.

L'Azienda si riserva la facoltà di apportare modifiche tecniche ai prodotti o di cessarne la produzione senza obbligo di preavviso.
The Company reserves the right to modify the technical features of the products or halt production at any time without notice.

691

Pressostato a pistone con manopola di regolazione graduata
Piston pressure switch with adjusting knob

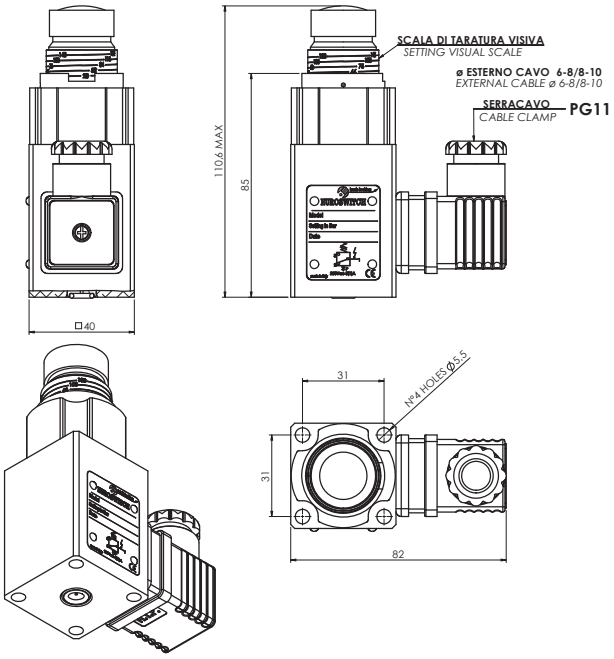

Codice - *Part Number*	Campo di regolazione *Setting range* *bar*	Tolleranza *Tollerance*
691 2 3 0 1 5	8 - 150	± 2%
691 2 3 0 1 6	40 - 400	± 2%
900 bar	Massima pressione di sicurezza - Max Overpressure limit	

Corpo	Alluminio anodizzato	***Case***	*Anodized aluminium*
Contatti elettrici	SPDT Argento	***Electric contacts***	*SPDT Silver*
Max temperatura del fluido	100°C	***Max fluid temperature***	*100°C*
Caratteristiche elettriche	5 (4) A / 14 Vdc	***Electrical characteristics***	*5 (4) A / 14 Vdc*
	4 (3) A / 30 Vdc		*4 (3) A / 30 Vdc*
	5 (3) A / 125 Vac		*5 (3) A / 125 Vac*
	5 (1) A / 250 Vac		*5 (1) A / 250 Vac*
Isteresi fissa	circa 10% del valore impostato	***Fixed hystereis***	*approximately 10% of setting value*
Tipo di azionamento	1B	***Action type***	*1B*
Situazione di polluzione esterna	normale	***External pollution situation***	*normal*
Vita meccanica	10^6 operazioni	***Mechanical working life***	*10^6 operations*
Fissaggio	attacco a piastra	***Fixing***	*Manifold connection*
Grado di protezione	IP65	***Protection degree***	*IP65*
con connettore a norme UNI EN 175301-803 (DIN43650)		*with connector according to UNI EN 175301-803 (DIN43650)*	
Tenuta	NBR + Teflon (vedi pag. 12)	***Seal***	*NBR+Teflon (see page 12)*
Peso	360 gr (circa)	***Weight***	*360 gr (Approximately)*
	Fornito con guarnizione e viti di fissaggio		*Supplied with gasket and fixing screws*

Per un corretto impiego vedere le note generali del catalogo pressostati Euroswitch edizione 2012.
For a correct use please refer to "General Notes" in the pressure switches Euroswitch catalogue, edition 2012.

L'Azienda si riserva la facoltà di apportare modifiche tecniche ai prodotti o di cessarne la produzione senza obbligo di preavviso.
The Company reserves the right to modify the technical features of the products or halt production at any time without notice.

692

Pressostato a pistone con manopola di regolazione graduata
Piston pressure switch with adjusting knob

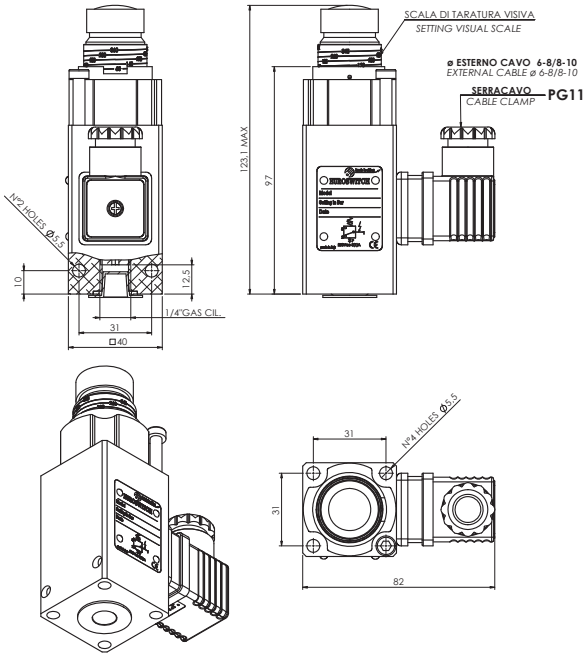

Codice - *Part Number*		
	Campo di regolazione *Setting range* *bar*	Tolleranza *Tollerance*
692 2 3 0 1 5	8 - 150	± 2%
692 2 3 0 1 6	40 - 400	± 2%
900 bar	Massima pressione di sicurezza - Max Overpressure limit	

Corpo	Alluminio anodizzato	***Case***	*Anodized aluminium*
Contatti elettrici	SPDT Argento	***Electric contacts***	*SPDT Silver*
Max temperatura del fluido	100°C	***Max fluid temperature***	*100°C*
Caratteristiche elettriche	5 (4) A / 14 Vdc	***Electrical characteristics***	*5 (4) A / 14 Vdc*
	4 (3) A / 30 Vdc		*4 (3) A / 30 Vdc*
	5 (3) A / 125 Vac		*5 (3) A / 125 Vac*
	5 (1) A / 250 Vac		*5 (1) A / 250 Vac*
Isteresi fissa	circa 10% del valore impostato	***Fixed hystereis***	*approximately 10% of setting value*
Tipo di azionamento	1B	***Action type***	*1B*
Situazione di polluzione esterna	normale	***External pollution situation***	*normal*
Vita meccanica	10^6 operazioni	***Mechanical working life***	*10^6 operations*
Fissaggio	attacco a piastra e filettatura G 1/4" F	***Fixing***	*Manifold connection - G 1/4" F*
Grado di protezione	IP65	***Protection degree***	*IP65*
con connettore a norme UNI EN 175301-803 (DIN43650)		*with connector according to UNI EN 175301-803 (DIN43650)*	
Tenuta	NBR + Teflon (vedi pag. 12)	***Seal***	*NBR+Teflon (see page 12)*
Peso	380 gr (circa)	***Weight***	*380 gr (Approximately)*
	Fornito con guarnizione e viti di fissaggio		*Supplied with gasket and fixing screws*

Per un corretto impiego vedere le note generali del catalogo pressostati Euroswitch edizione 2012.
For a correct use please refer to "General Notes" in the pressure switches Euroswitch catalogue, edition 2012.

L'Azienda si riserva la facoltà di apportare modifiche tecniche ai prodotti o di cessarne la produzione senza obbligo di preavviso.
The Company reserves the right to modify the technical features of the products or halt production at any time without notice.

700

Pressotermostato
Thermo-pressure switch

- **Brevetto Europeo**
  European Patent
- **Brevetto americano No. 8,087,592**
  U.S. Patent No. 8,087,592

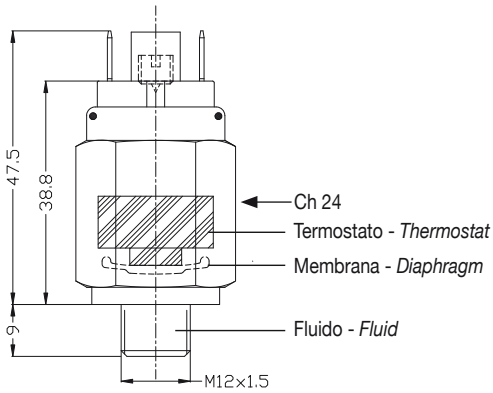

Il **Presso-termostato** è costituito da un **Pressostato** a membrana a taratura regolabile, con contatto elettrico N.A. oppure N.C., che integra un **Termostato** bimetallico a taratura fissa con il contatto, N.A. oppure N.C., collegato a quello del pressostato.
I contatti sono collegati in parallelo se sono N.C. , in serie se sono N.A. Si tratta quindi di un dispositivo atto a rilevare, in sostanziale concomitanza, sia lo stato della **Temperatura** sia quello della **Pressione** di un fluido in relazione a dei valori predeterminati.
Progettato per l'impiego in circuiti fluidodinamici di vario genere e nei filtri idraulici è in grado di evitare le false segnalazioni d'allarme tipiche delle fasi di avviamento a basse temperature

Model P700 *is comprised of an adjustable diaphragm* ***pressure switch,*** *with NO or NC contacts, and a built-in fixed-setting bimetal* ***thermostat,*** *the contact of which is linked to that of the pressure switch. NC contacts are connected in parallel, NO contacts in series.*
The device is designed to measure, virtually simultaneously, the ***temperature*** *and* ***pressure*** *of a fluid in relation to set values.*
It is intended for use in hydraulic circuits of various kinds, and in hydraulic filters it avoids the false alarms typical of low-temperature start-up.

Corpo	Ottone
Contatti elettrici	Argento AgNi
Max tensione commutabile	48 Vac - a richiesta 250 Vac
Max corrente commutabile	0,5 (0,2) A
Max temperatura del fluido	100°C
Vita meccanica	10^5 (1-10 bar)
Vita elettrica	10^5
Tipo di azionamento	1B
Coppia max di serraggio	30 Nm
Grado di protezione	IP00
con cappuccio 3015001	IP54 (vedi pagg. 13-15)
con cappuccio 3900001	IP65 (vedi pagg. 13-15)
con connettore 3900200	IP65 (vedi pagg. 13-15)
con cavo resinato	IP67 (vedi pagg. 13-15)
Filettatura	M12x1,5 (contattare Euroswitch per altri fissaggi)
PRESSOSTATO N.A. (BORDEAUX) N.C. (BLU)	
Pressione di intervento	Tarato in Euroswitch 1-10 bar
Max pressione di sicurezza	30 bar
Membrana	HNBR (contattare Euroswitch per altri materiali)
TERMOSTATO N.A. / N.C.	
Temperatura di intervento	30° C +/- 5K differenziale 10/15 K
Velocità variazione temp.	1/2 K/min
Peso	~ 75 gr

Case	*Brass*
Electrical contacts	*Silver AgNi*
Max switches voltage	*48 Vac - 250 Vac on request*
Max switches current	*0,5 (0,2) A*
Max fluid temperature	*100°C*
Mechanical working life	*10^5 (1-10 bar)*
Electrical working life	*10^5*
Action type	*1B*
Tightening torque max	*30 Nm*
Protection degree	*IP00*
with cover 3015001	*IP54 (see pages 13-15)*
with cap 390001	*IP65 (see pages 13-15)*
with connector 3900200	*IP65 (see pages 13-15)*
with cable sealed by resin	*IP67 (see pages 13-15)*
Thread	*M12x1,5 (contact Euroswitch for other thread)*
NO (BORDEAUX) / NC (BLUE) PRESSURE SWITCHES	
Switching pressure	*Setting in Euroswitch 1-10 bar*
Max overpressure limit	*30 bar*
Diaphragm	*HNBR (contact Euroswitch for other material)*
NO / NC TEMPERATURE SWITCHES	
Switching temperature :	*30° C +/- 5K differential 10/15 K*
Temperature change rate :	*1/2 K/min*
Weight	*~ 75 gr*

Per un corretto impiego vedere le note generali del catalogo pressostati Euroswitch edizione 2012.
For a correct use please refer to "General Notes" in the pressure switches Euroswitch catalogue, edition 2012.

L'Azienda si riserva la facoltà di apportare modifiche tecniche ai prodotti o di cessarne la produzione senza obbligo di preavviso.
The Company reserves the right to modify the technical features of the products or halt production at any time without notice.